SUPRA MB 230Vac
RG1R DL S

I

BARRIERA STRADALE 230Vac

ISTRUZIONI E AVVERTENZE PER L'USO E LA MANUTENZIONE

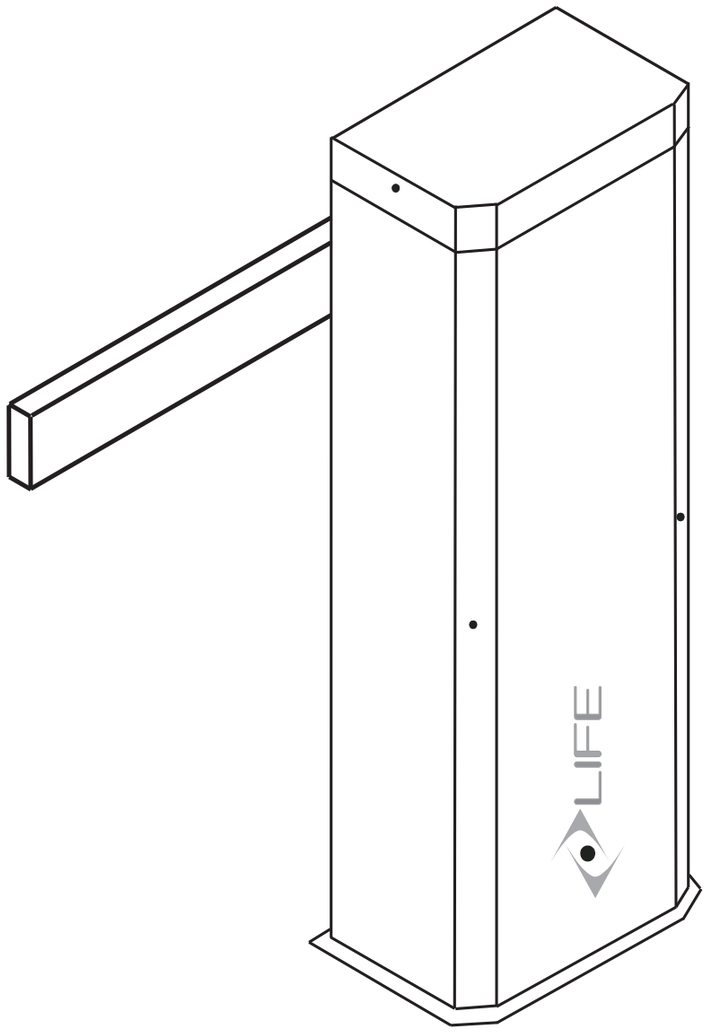

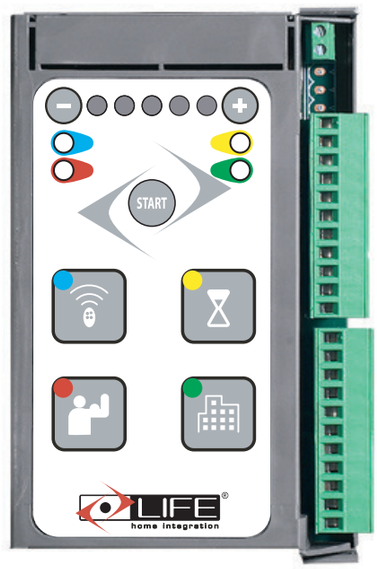

LIFE home integration®

Rev. 01 - 10/2014 LG

DATI TECNICI

SUPRA 230 Vac MB		
Barriera stradale con motoriduttore elettromeccanico e centrale incorporata.		
Alimentazione da rete	V	230 Vac 50 Hz
Alimentazione motore	V	230 Vac 50 Hz
Potenza max assorbita	W	150
Corrente max assorbita	A	0,9
Coppia motoriduttore	Nm	150
Lubrificazione	Tipo	Grasso
Condensatore	uF	6,3
Finecorsa elettromeccanici		Si
Encoder		Si
Velocità	Rpm	3,5
Tempo Apertura	Sec	5
Cicli ora completi Max		150 (25°C)
Ciclo di lavoro	%	40% (25°C)
Tempo di lavoro Max continuo	Min	35' (25°C)
Teperatura d'esercizio	°C	-20 +70
Protezione termica motore	°C	140
Grado di protezione	IP	54
Classe d'isolamento motore		F
Dimensioni - Peso		25x15 H100 30 Kg
Centrale di comando		RG1R DL S

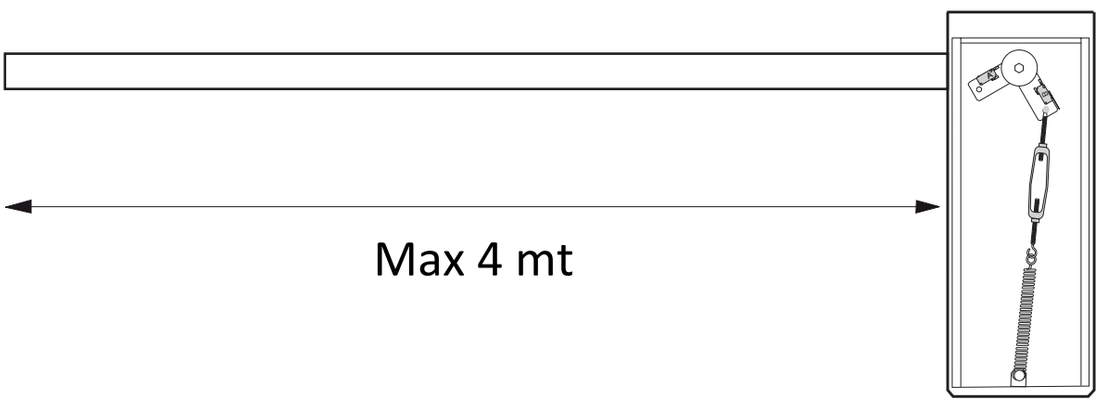

LIFE home integration si riserva il diritto di variare la caratteristiche tecniche in qualsiasi momento e senza preavviso, mantenendo la destinazione d'uso e la funzionalità.

1- Smontaggio della barriera

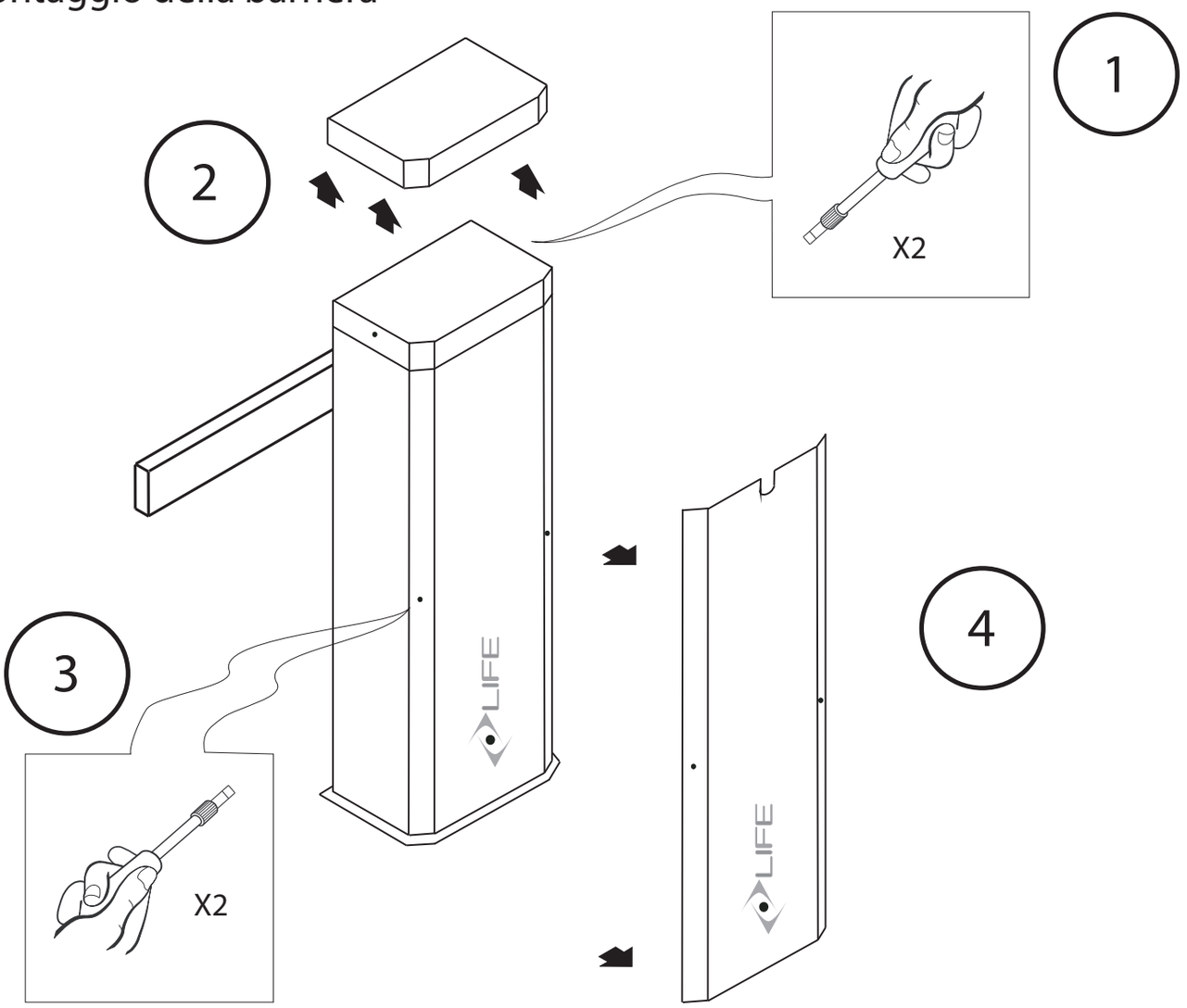

2- Sblocco manuale

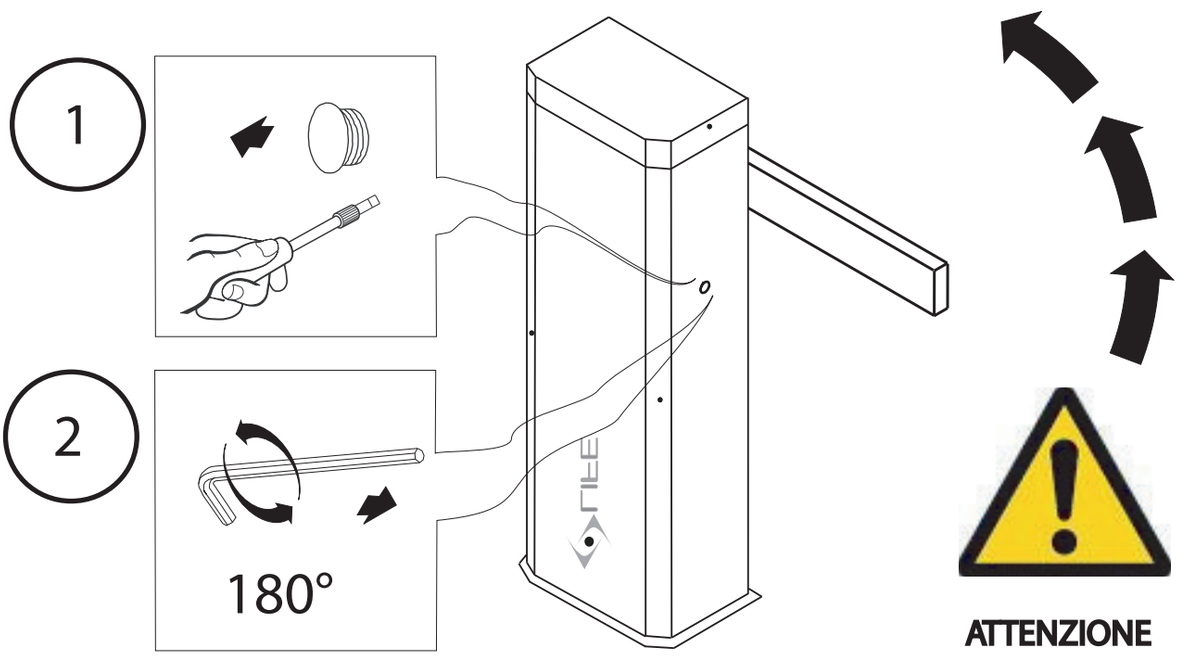

3 - Fissaggio a terra con piastra di fondazione (SUE 1 opzionale)

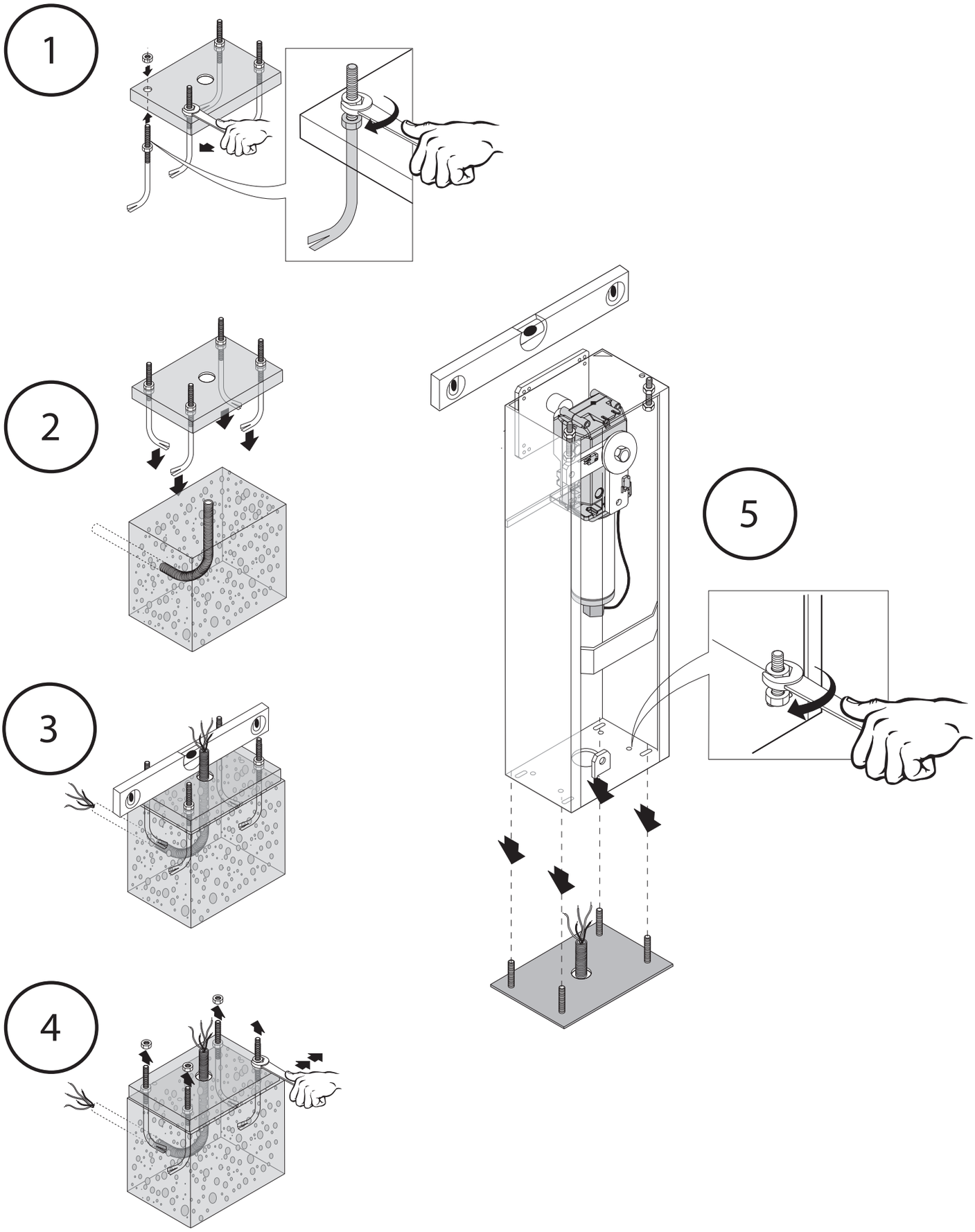

4 - Chiusura verso SX

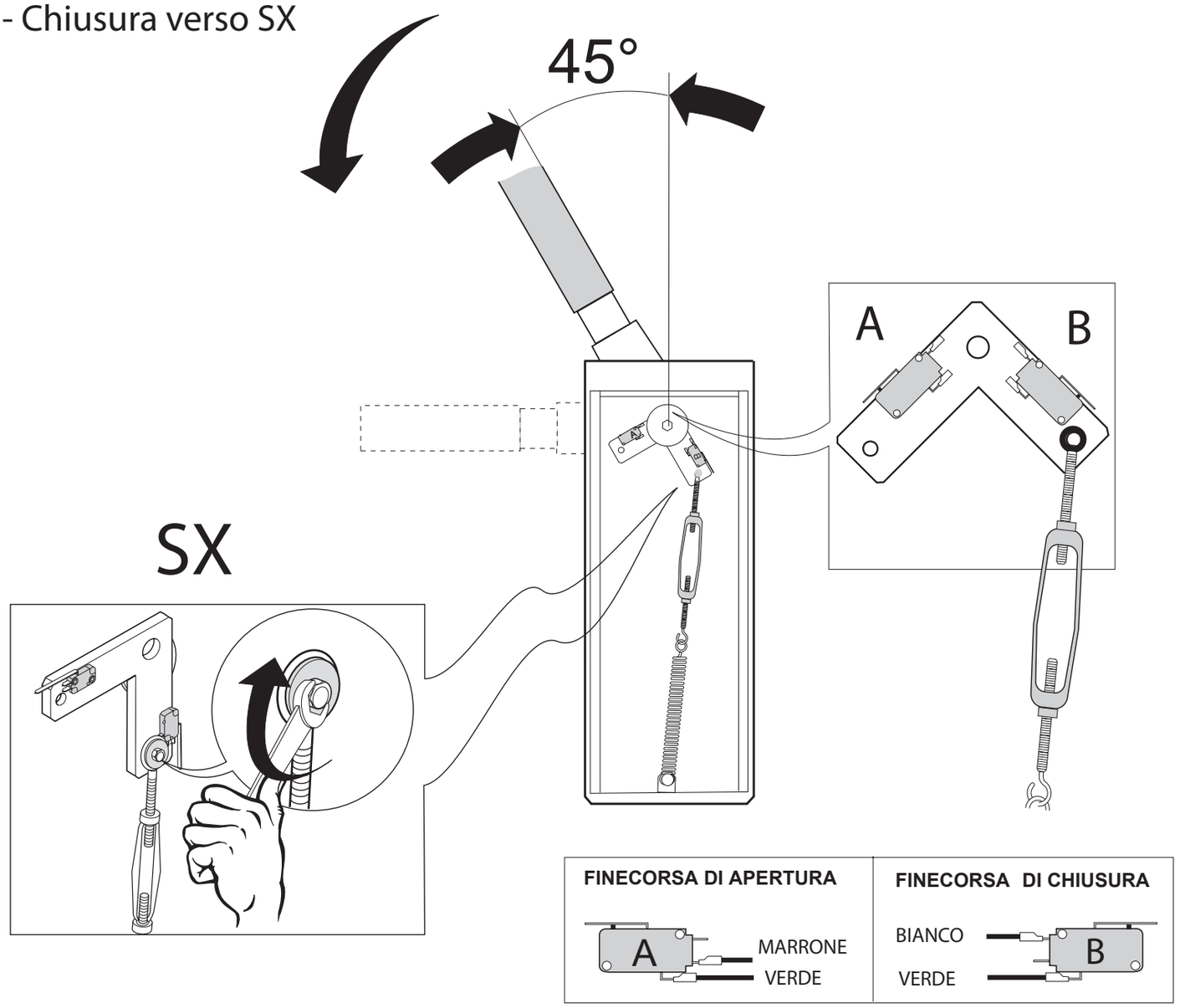

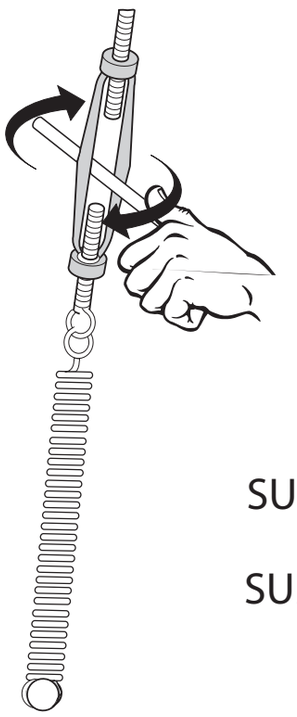

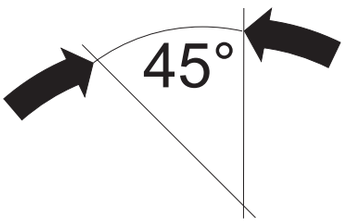

Posizione asta sbloccata

SUM 1 Asta 3 mt + gomma protettiva

SUM 2 Asta 4 mt + gomma protettiva

5 - Chiusura verso DX

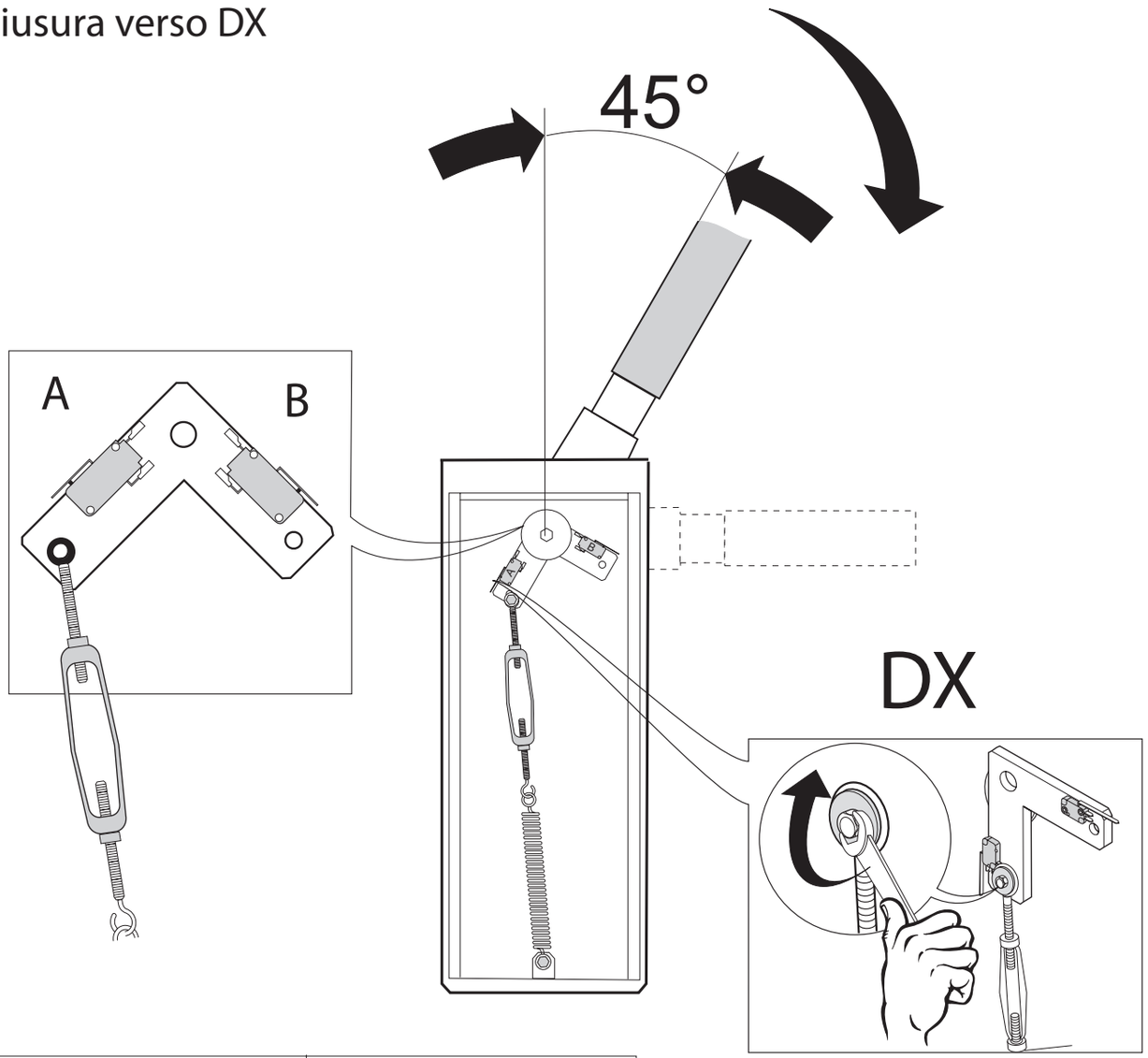

FINECORSA DI CHIUSURA	FINECORSA DI APERTURA
A — MARRONE, VERDE	BIANCO, VERDE — B

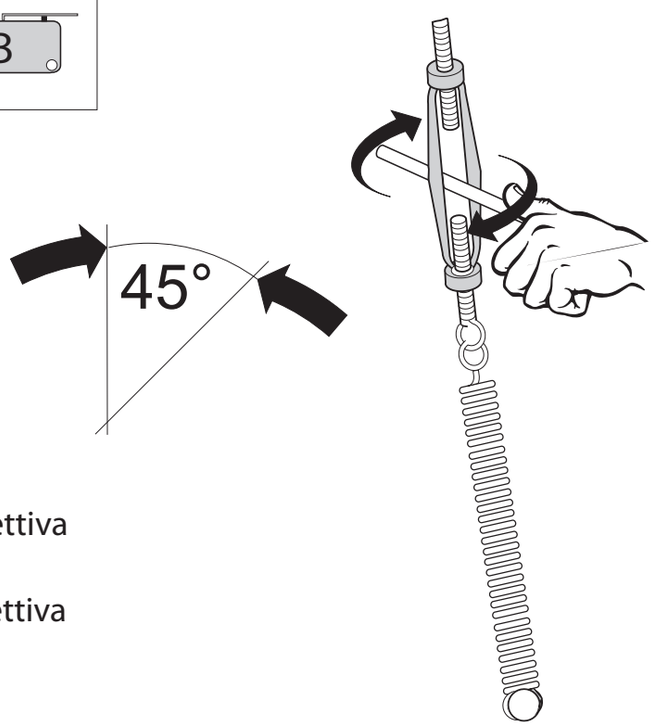

Posizione asta sbloccata

SUM 1 Asta 3 mt + gomma protettiva

SUM 2 Asta 4 mt + gomma protettiva

5 - Montaggio asta barriera

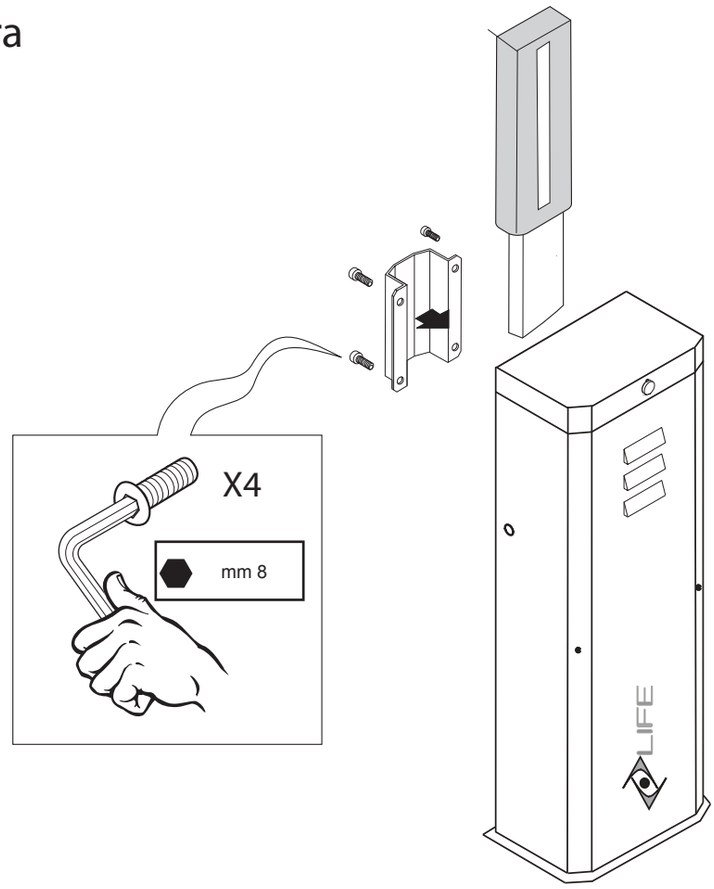

6 - Regolazione dei finecorsa meccanici

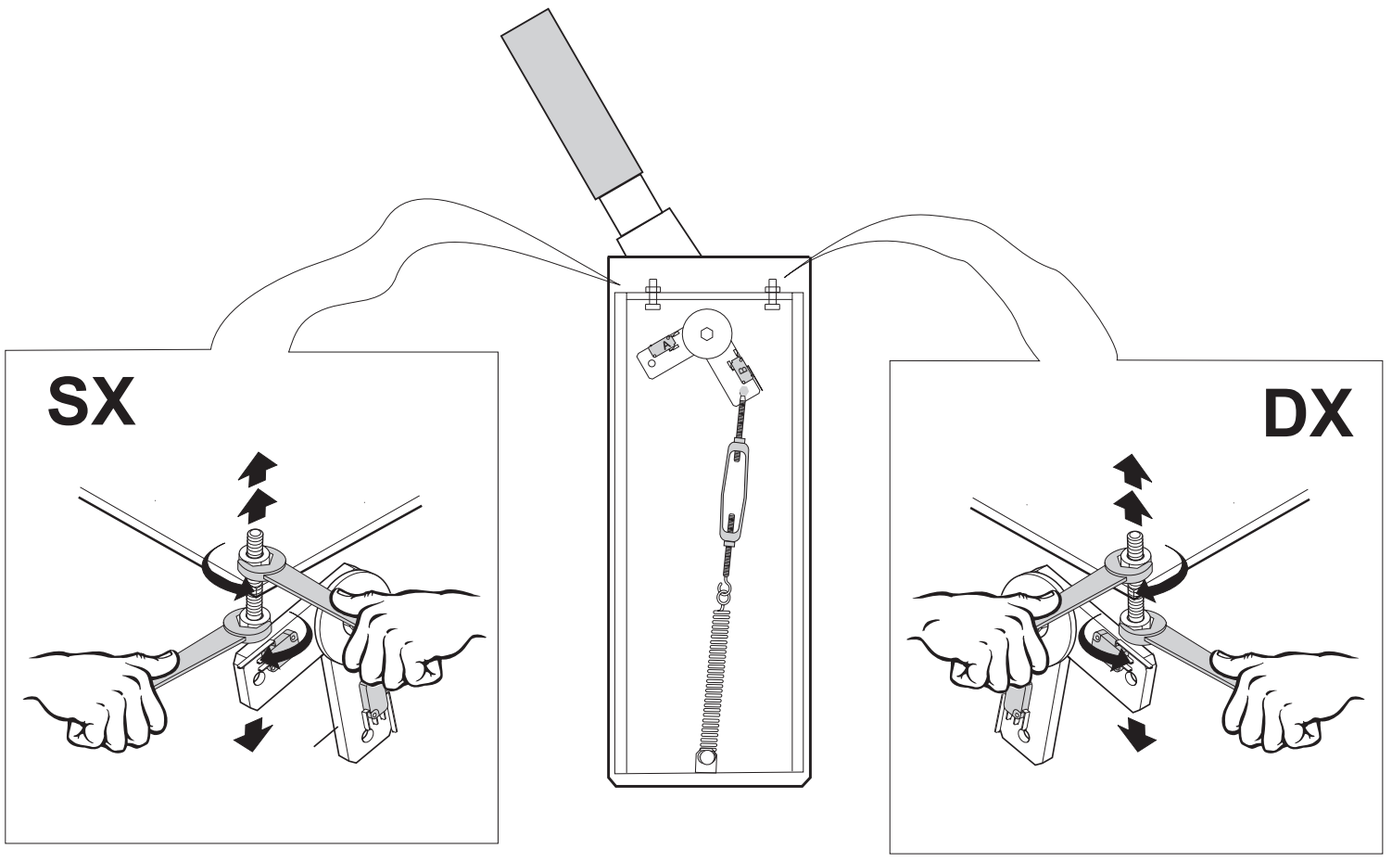

1 COLLEGAMENTI CENTRALE

- **Prima di procedere agli allacciamenti e ai collegamenti leggere attentamente quanto riportato nel cap. PRESCRIZIONI E AVVERTENZE DI SICUREZZA e PRESCRIZIONI E AVVERTENZE PER L'INSTALLAZIONE.**
- **Tutte le operazioni di allacciamento e collegamento devono avvenire con la centrale scollegata dall'alimentazione elettrica; se dispositivo di disconnessione non è a vista apporvi un cartello: "ATTENZIONE MANUTENZIONE IN CORSO".**

Morsetti	Descrizione (VEDI SCHEMA ELETTRICO A Pag. 2A)	
1	**ANTENNA**: ingresso calza antenna	Utilizzare un cavo RG58-50ohm
2	**ANTENNA**: ingresso cavo antenna	
6	**COMUNE DEI COMANDI E DELLE FOTOCELLULE:** per gli ingressi STOP, APRE, CHIUDE, PASSO, FOTO 1 e FOTO.	
6 - 7	**STOP**: ingresso N.C. , comanda l'arresto del cancello. Ad esso possono essere collegati dispositivi di sicurezza quali un pulsante per l'arresto d'emergenza. Al rilascio del comando non viene mai effettuata la chiusura automatica ma è necessario dare un nuovo comando di movimento. **Lasciare il ponticello se non è previsto alcun dispositivo.**	
6 - 8	**APRE:** ingresso N.O, comanda l'apertura del cancello.	
6 - 9	**CHIUDE:** ingresso N.O. comanda la chiusura del cancello.	
6 - 10	**PASSO:** ingresso N.O. comanda il moto del cancello secondo i seguenti cicli: MODALITA' SEMIAUTOMATICA: Apre, stop, apre, stop. MODALITA' AUTOMATICA: Apri, pausa, apre, pausa.	
6 - 11	**FOTO1:** ingresso N.C. per le fotocellule o dispositivi di sicurezza. Determina l'arresto del cancello sia in apertura sia in chiusura. Il moto è ripreso in apertura quando si disimpegna la fotocellula o il dispositivo di sicurezza. **Lasciare il ponticello se non è previsto alcun dispositivo.**	
6 - 12	**FOTO:** ingresso N.C. per le fotocellule o dispositivi di sicurezza. In fase di apertura non interviene; in fase di chiusura determina l'inversione del moto del cancello fino all'apertura. Con OPZIONE2 terzo Led attiva l'ingresso viene modificato per il collegamento di un termostato quando attivo il riscaldatore. **Lasciare il ponticello se non è previsto alcun dispositivo.**	
6 - 13	**SECONDO CANALE RADIO :** uscita 24Vac 3W max, per il collegamento di un Rele comandato dal secondo canale radio, comando impusivo.	
16 - 14	**LUCE SPIA**: uscita 24Vac 3W max, per il collegamento di una luce spia che copia il funzionamento del lampeggiante durante il movimento e che rimane accesa a cancello aperto.	
16 - 15	**USCITA 24 Vac:** per alimentazione di vari dispositivi, 200 mA max.	
16	**COMUNE, LUCE SPIA, USCITA 24 Vac.**	
19 - 17	**LAMPEGGIANTE:** uscita 230 Vac 25W max, per il collegamento del lampeggiante SPLENDOR SPL caratterizzata da tre modalità di lampeggio: 1) lento in apertura della porta; 2) veloce (tempi di lampeggio dimezzati) in chiusura. 3) tre lampeggi e una pausa per segnalare uno stato di anomalia o di apprendimento della corsa.	
19 - 18	**LUCE DI CORTESIA:** uscita 230 Vac 40W max. per il collegamento di una luce di cortesia che si accende all'inizio d'ogni movimento (apertura o chiusura) e caratterizzata da un tempo di accensione fisso di 30".	
19	**COMUNE ALIMENTAZIONE LAMPEGGIANTE O LUCE DI CORTESIA.**	
L 2 L 1	**ALIMENTAZIONE 230Vac 50Hz**, L2 ingresso fusibilizzato.	
N.C. = contatto normalmente chiuso - **N.O** = contatto normalmente aperto		

Morsetti	Descrizione		
A	0	CAVO NERO	**COMUNE ALIMENTAZIONE ELETTRONICA E SERVIZI**
	16	CAVO BIANCO	**SECONDARIO 16 VAC ALIMENTAZIONE SCHEDA ELETTRONICA**
	24	CAVO ARANCIO	**SECONDARIO 24 VAC ALIMENTAZIONE ACCESSORI**
B	-	CAVO NERO	**FINECORSA E ENCODER**
	+	CAVO ROSSO	
C	ROT. ORARIA	NERO	**USCITA MOTORE 230Vac**
	COMUNE	BLU	
	ROT. ANTIORARIA	VERDE	
D	CONDENSATORE		
E	CAVO MARRONE	**ALIMENTAZIONE 230 VAC PRIMARIO TRASFORMATORE**	
	CAVO BLU		

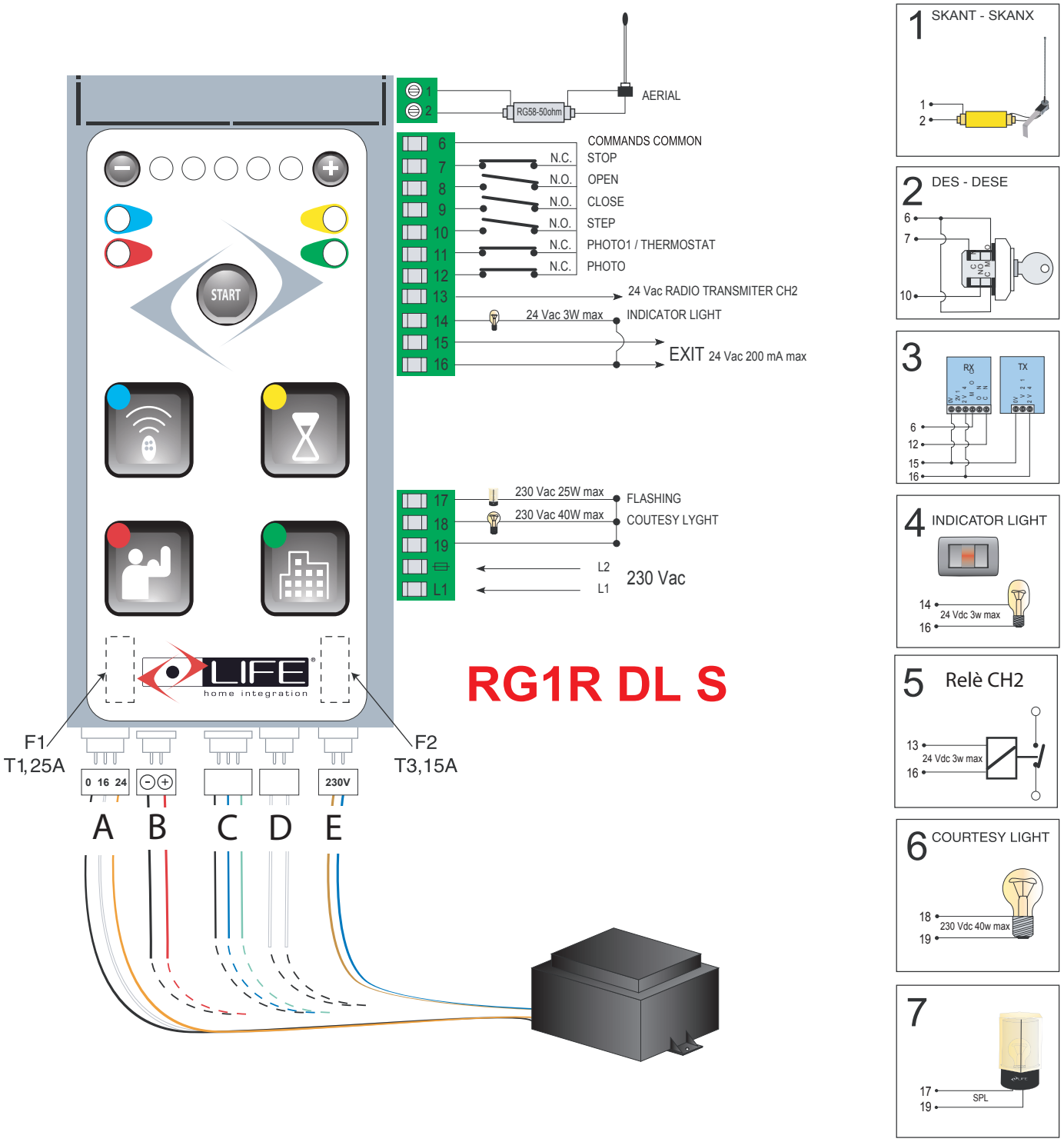

1.1.2 Led di segnalazione

Una fila di 6 led è presente sul lato destro della scheda, sotto i morsetti.
Tali led sono accesi quando il corrispondente segnale è presente.
Per gli ingressi **N.C. STOP FOTO 1** e **FOTO** i corrispondenti leds **L7**, **L11** e **L12** sono normalmente accesi.
Per gli ingressi **N.O.**, **APRE**, **CHIUDE** e **PASSO**, i corrispondenti leds **L8**, **L 9** e **L10** saranno spenti. Tali led evidenziano quindi un eventuale malfunzionamento dei dispositivi collegati.

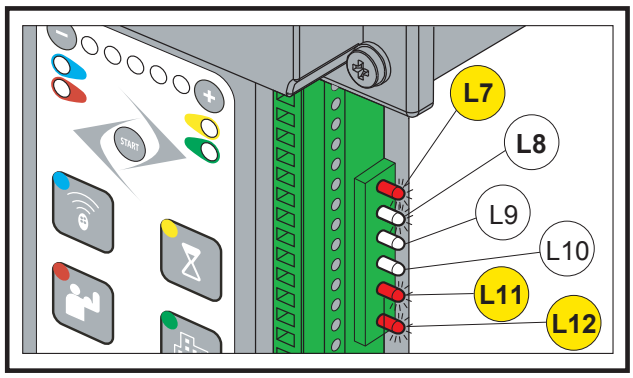

ATTENZIONE

Energy Saving

Per ottimizzare i consumi energetici abbiamo introdotto la funzione E.S.
Dopo 10' dal termine della programmazione della centralina i led del pannello frontale si spengono e viene inibito l'utilizzo della tastiera.
Per riattivare la sua funzione, spegnere e accedere la centralina.

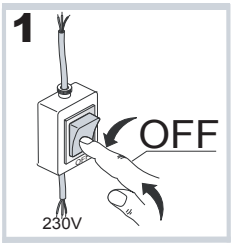

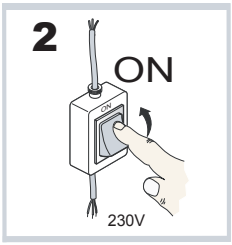

2 PROGRAMMAZIONE DELLA CENTRALE

2.1 FASE 1 RESET DELLA CENTRALE

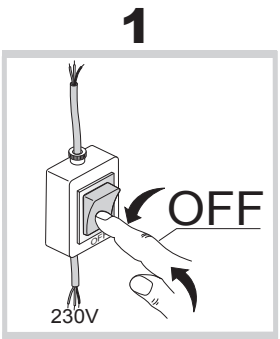

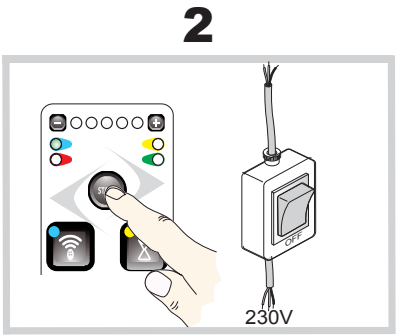

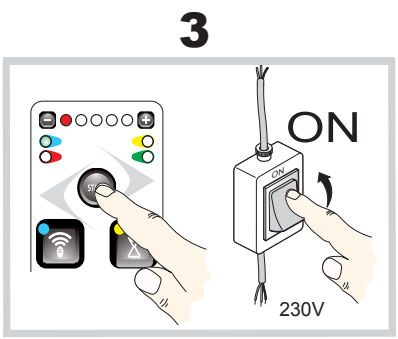

2.2 FASE 2 PROGRAMMAZIONE DELLA CORSA

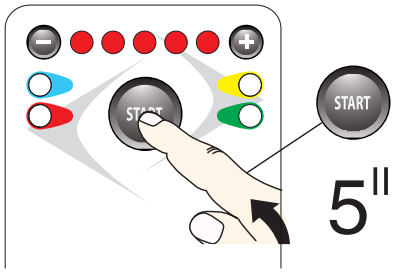

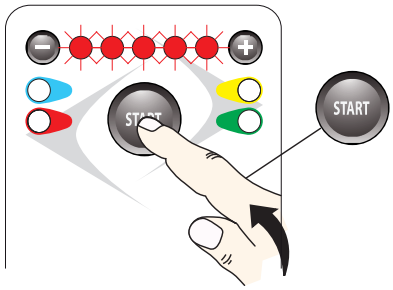

a) Premere START per 5 secondi fino a quando i 5 led lampeggiano, rilasciare ora il pulsante.

b) Premere START e il cancello inizia la corsa, se va in apertura ripremere START per invertire il movimento.

Il primo fine corsa attivato deve essere quello di chiusura.

L'automazione effettua in sequenza una chiusura **(1)** un'apertura **(2)**, una chiusura **(3)**, un'apertura **(4)**.

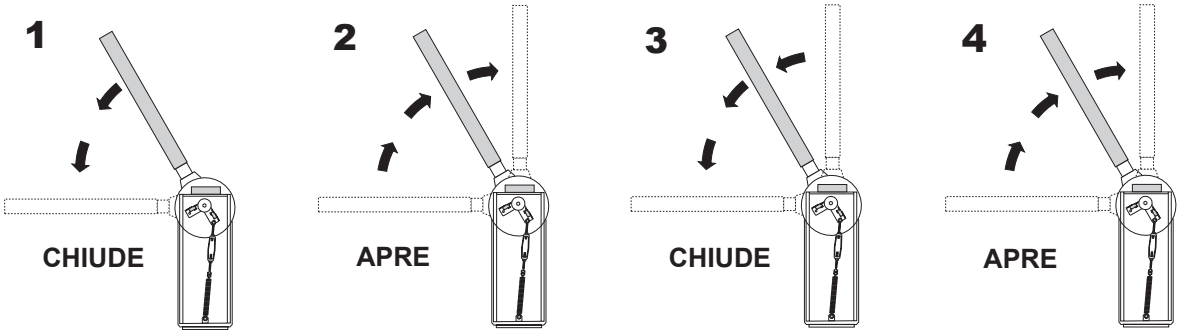

Terminata la programmazione lampegeranno i due Led verdi e sarà acceso a luce fissa il led rosso di finecorsa.
qualora il risultato ottenuto non sia soddisfacente ripetere dal punto iniziale.

3 GESTIONE DEL RADIOCOMANDO

La centrale di comando è dotata di ricevente radio integrata con memoria di 1000 codici, su frequenza di 433.92 MHz con codifica LIFE Rolling code e Auto code.

3.1 APPRENDIMENTO DEL RADIOCOMANDO

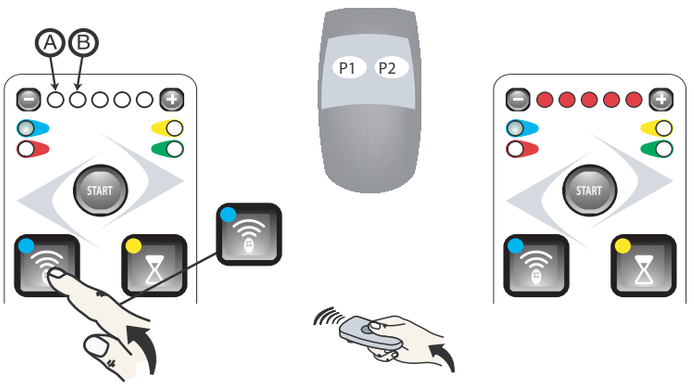

APERTURA SBARRA

a) Premere , il led verde (SX) e il led rosso (A) si accendono.
b) Tenere premuto il tasto (P1) del radiocomando fino all'accensione di tutti e cinque i led .

ATTIVAZIONE RELE SUPPLEMENTARE MODO IMPULSIVO

a) Premere due volte , il led verde (SX) e il led rosso (B) si accendono.
b) Tenere premuto il tasto (P2) del radiocomando fino all'accensione di tutti e cinque i led .

Attendere 25 secondi o premere nuovamente due volte per uscire

L'automazione risulta ora programmata.

È attiva la modalità SEMIAUTOMATICA : impartendo il comando 'PASSO' l'automazione cambia il suo moto secondo la sequenza 1 – APRE 2 – STOP 3 – CHIUDE 4 – STOP .
La richiusura automatica non è attiva.

Il tasto START programmazione avvenuta funziona come comando PASSO.

3.2 Cancellazione di un radiocomando appreso

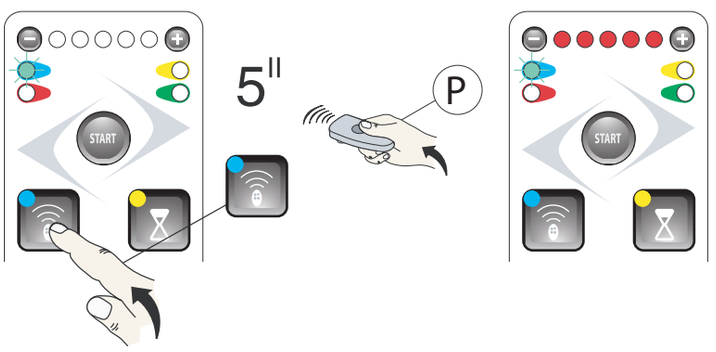

a) Premere , per 5 secondi, il led verde (SX) prima si accende e successivamente lampeggia.

b) Tenere premuto il tasto del radiocomando fino all'accensione di tutti e cinque i led , il radiocomando risulta cancellato.

c) Attendere 25 secondi o premere nuovamente per uscire.

3.3 Cancellazione di tutti i radiocomandi appresi

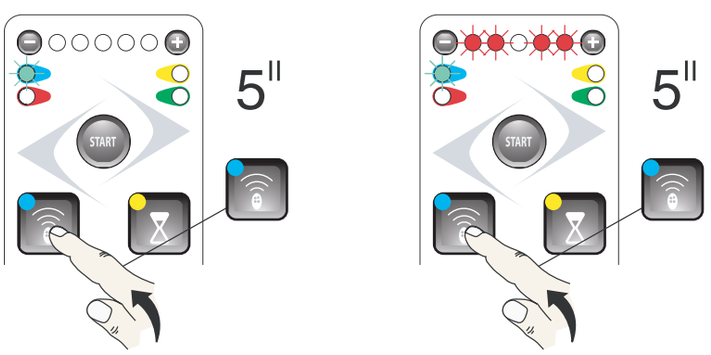

a) Premere , per 5 secondi, il led verde (SX) prima si accende e successivamente lampeggia.

b) Premere per altri 5 secondi , i primi due e gli ultimi due led lampeggiano alternativamente .

Dopo il lampeggio alternato tutti i telecomandi appresi risulteranno cancellati.

c) Attendere 25 secondi o premere nuovamente per uscire.

4 REGOLAZIONI E OPZIONI

4.1 Richiusura automatica

Viene attivata la richiusura automatica dopo un prefissato TEMPO PAUSA.
In questa modalità impartendo il comando **'PASSO'** l'automazione cambia il suo moto secondo la sequenza 1 – **APRE** 2 – **PAUSA** 3 – **APRE** 4 – **PAUSA**

Premendo il led verde (DX) si accende: se nessun led è acceso la chiusura automatica non è attiva.

Premere in sequenza per attivare il tempo desiderato e passare dalla scala 1 alla scala 2, con un led acceso scala 1 con 2 led accesi scala 2.

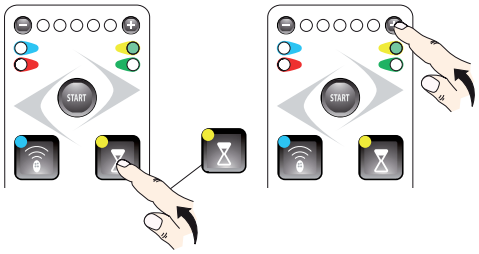

Attendere 25 secondi o premere nuovamente per uscire.

APRE » PAUSA » CHIUDE » PAUSA

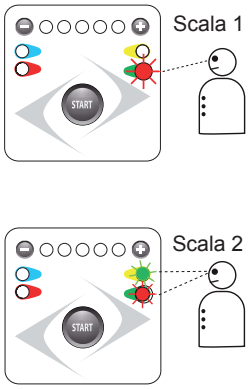

LED ACCESI	TEMPO PAUSA
⊖○○○○○⊕	CHIUSURA AUTOMATICA NON ATTIVA
⊖●○○○○⊕	1 s
⊖●●○○○⊕	5 s
⊖●●●○○⊕	10 s
⊖●●●●○⊕	15 s
⊖●●●●●⊕	20 s
⊖●○○○○⊕	30 s
⊖●●○○○⊕	45 s
⊖●●●○○⊕	65 s
⊖●●●●○⊕	100 s
⊖●●●●●⊕	130 s

4.2 Menù OPZIONI 1

Premere per entrare nel menu OPZIONI 1, premere in sequenza per avanzare la selezione, il lampeggio del led indica la posizione, con il tasto + si attiva la funzione (led rosso a luce fissa), se attiva con il tasto - si disattiva.

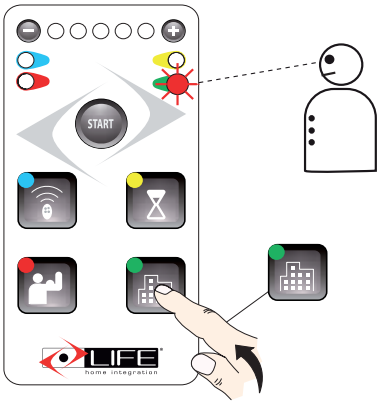

LED ACCESI	OPZIONI 1
⊖○○○○○⊕	NESSUNA FUNZIONE ATTIVA
⊖●○○○○⊕	Condominiale: Comando passo solo apertura
⊖○●○○○⊕	Modifica funzionamento in APRE-STOP-APRE-STOP
⊖○○●○○⊕	PRELAMPEGGIO
⊖○○○●○⊕	LAMPEGGIO IN PAUSA
⊖○○○○●⊕	CHIUDE PASSANDO, al passaggio davanti la FOTO, l'automazione chiude.

4.3 Menù OPZIONI 2

Premere 5" per entrare nel menu OPZIONI 2, premere in sequenza per avanzare la selezione, il lampeggio del led indica la posizione, con tasto + si attiva la funzione (led rosso a luce fissa), se attiva con il tasto - si disattiva.

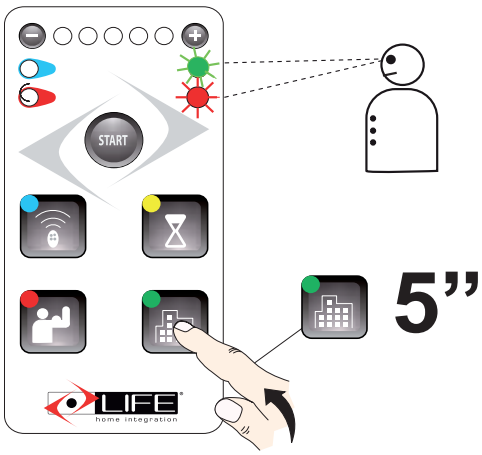

LED ACCESI	OPZIONI 2
⊖○○○○○⊕	NESSUNA FUNZIONE ATTIVA
⊖●○○○○⊕	Aumento spazio di rallentamento in APERTURA
⊖○●○○○⊕	Aumento spazio di rallentamento in CHIUSURA
⊖○○●○○⊕	Attivazione Spunto in partenza.
⊖○○○●○⊕	* Attivazione riscaldatore elettronico.
⊖○○○○●⊕	Aumento spinta in rallentamento Apertura e chiusura.

* Con l'attivazione del riscaldatore, l'ingresso FOTO1 diventa ingresso TERMOSTATO.
Quando il contatto è chiuso il riscaldatore è attivo, viceversa con il contatto aperto il riscaldatore è spento.

5 FORZA

Con questo parametro si regola la forza di apertura e chiusura della barriera.

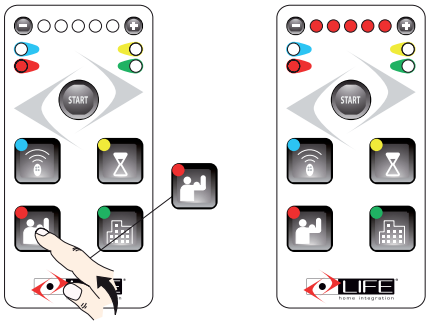

Attendere 10 secondi o premere nuovamente per uscire.

Premere il led rosso **(SX)** si accende.

Premere e per impostare i valori di forza.

LED ACCESI	Velocità
⊖○○○○○⊕	MINIMA
⊖●○○○○⊕	
⊖●●○○○⊕	
⊖●●●○○⊕	
⊖●●●●○⊕	
⊖●●●●●⊕	MASSIMA

5.1 Sensibilità moto

L'automazione è dotata di un sistema di rilevamento dell'ostacolo: l'automazione inverte il proprio movimento quando impatta contro un ostacolo nella fase di apertura e di chiusura.
La regolazione della sensibilità indica una maggiore o minore rapidità di risposta all'ostacolo.

1) Nella fase di chiusura se la centrale individua un'ostacolo l'automazione inverte il moto e compie una completa apertura.
2) Nella fase di apertura se la centrale individua un'ostacolo l'automazione effettua una breve inversione del moto e poi si ferma in attesa di un comando.

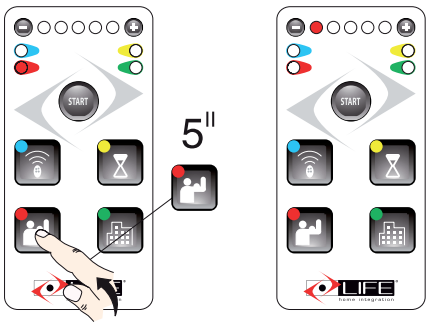

Attendere 10 secondi o premere nuovamente per uscire.

Premere per 5" il led rosso **(SX)** prima si accende e successivamente si spegne.

Premere e per impostare i valori della sensibilità.

LED ACCESI	SENSIBILITÀ
⊖○○○○○⊕	SICUREZZA NON ATTIVA
⊖●○○○○⊕	MINIMA
⊖●●○○○⊕	
⊖●●●○○⊕	
⊖●●●●○⊕	
⊖●●●●●⊕	MASSIMA

5.2 Fusibili

A) F1 è posto sull'alimentazione secondaria a 24V volt, a protezione del sovraccarico del secondario del trasformatore.
Caratteristiche tecniche: fusibile in miniatura 5x20 T1.2 A certificato IEC 60127 o EN 60127.

B) F2 è posto sull'alimentazione primaria a 230V volt.
Caratteristiche tecniche: fusibile in miniatura 5x20 T3,15 A certificato IEC 60127 o EN 60127.

6 ALLACCIAMENTI E COLLEGAMENTI

- Prima di procedere agli allacciamenti e ai collegamenti leggere attentamente quanto riportato nel cap. PRESCRIZIONI E AVVERTENZE DI SICUREZZA e PRESCRIZIONI E AVVERTENZE PER L'INSTALLAZIONE.
- **T**utte le operazioni di allacciamento e collegamento devono avvenire con la centrale scollegata dall'alimentazione elettrica; se il dispositivo di disconnessione non è a vista apporvi un cartello: "ATTENZIONE MANUTENZIONE IN CORSO".

L'installatore deve eseguire i collegamenti dell'alimentazione a 230 Vac 50 Hz e dei vari dispositivi previsti per l'automazione.
I collegamenti tra centrale, motore, encoder e trasformatore sono già eseguiti dal costruttore.

- Effettuati i collegamenti alla centrale l'installatore deve stringere mediante fascette i cavi adiacenti a gruppi di 2 - 3 - 4 per prevenire eventuali distacchi dalla morsettiera; la fascetta deve essere fissata il più possibile vicino ai morsetti, massimo a 10 mm dal morsetto, facendo attenzione a non danneggiare l'isolamento dei cavi. Non deve rimanere nessun cavo singolo.
- Le fascette vanno messe solo ai cavi sprovvisti di guaina (i cavi inguainati sono tenuti in posizione dalla guaina stessa).
- Prestare attenzione a non raggruppare cavi a tensione superiore di 50 Volt RMS con cavi a tensione inferiore.
- I cablaggi eseguiti internamente dal costruttore sono già provvisti di fascette di fissaggio.

ATTENZIONE: i collegamenti già cablati dall'azienda non vanno assolutamente modificati.

6.1 Led di segnalazione

Una fila di 6 led è presente sul lato destro della scheda, sotto i morsetti.
Tali led sono accesi quando il corrispondente segnale è presente.
Per gli ingressi **N.C. STOP FOTO 1** e **FOTO** i corrispondenti leds **L7**, **L11** e **L12** sono normalmente accesi.
Per gli ingressi **N.O.**, **APRE**, **CHIUDE** e **PASSO**, i corrispondenti leds **L8**, **L 9** e **L10** saranno spenti. Tali led evidenziano quindi un eventuale malfunzionamento dei dispositivi collegati.

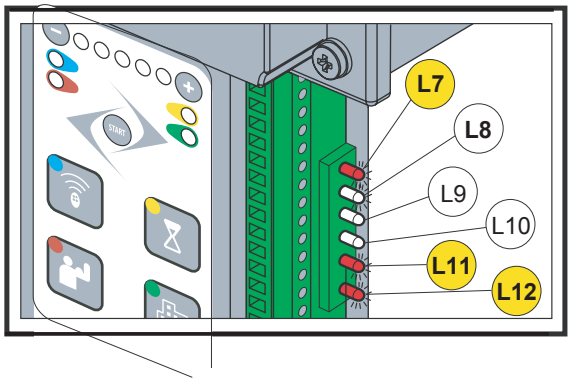

6.2 Elenco cavi elettrici

A seconda dell'installazione, del tipo e della quantità di dispositivi installati, i cavi necessari possono variare.
I cavi utilizzati nell'installazione devono essere conformi alla norma IEC 60335.

ATTENZIONE: i cavi utilizzati devono essere adatti al tipo d'installazione; questa valutazione è a carico dell'installatore.

- Utilizzare esclusivamente il cavo d'alimentazione in dotazione al motoriduttore.
- Il cavo di alimentazione in dotazione non deve essere accorciato o prolungato.
- Tutti i cavi devono essere sguainati il minimo indispensabile, al massimo 6 mm, il più vicino possibile ai morsetti di collegamento, per prevenire il contatto accidentale con parti in tensione nel caso il cavo si stacchi dal morsetto.
- Non prestagnare i cavi che devono essere fissati con viti ai morsetti.
- Nell'eventualità che i cavi sottoposti ad una tensione maggiore di 50 Volt RMS e quelli a bassissima tensione di sicurezza possano andare a contatto tra loro, il cavo a tensione maggiore di 50 volt RMS deve essere isolato con guaina; oppure il filo a bassissima tensione di sicurezza deve avere una guaina isolante di spessore di almeno 1 mm.
- Tutti i cavi per i collegamenti esterni non devono essere di tipo flessibile a rosetta (flat twin tinsel cord).

Pos.	Collegamento	Tipo di cavo
1	Linea elettrica d'alimentazione	Cavo 3x1,5 mm²
2	Alimentazione	Cavo in dotazione con presa Schuko
3	Segnalatore lampeggiante	Cavo 2x1 mm²
4	Antenna radio	Cavo schermato tipo RG58 50Ω
5	Foto Tx	Cavo 2x1 mm²
6	Foto Rx	Cavo 4x1 mm²
7	Selettore	Cavo 3x1 mm²
8	Pulsantiera interna	Cavo 3x1 mm²
9	Costa sensibile (segnale)	Cavo 2x1 mm²
10	Fotocellule Digital LifeTecnology	Cavo 3x1 mm²

6.3 Predisposizione impianto elettrico ed allacciamento alla rete elettrica

La predisposizione dell'impianto elettrico e l'allacciamento alla linea elettrica d'alimentazione esula dal presente manuale. Si fanno comunque presenti le seguenti avvertenze:

- La linea elettrica d'alimentazione deve essere posata e collegata da un tecnico elettrico abilitato o da un installatore professionista.
- La linea di alimentazione elettrica deve avere un'adeguata protezione contro il corto circuito e le dispersioni a terra.
- Deve essere previsto nella rete d'alimentazione un dispositivo di disconessione onnipolare con distanza in aria d'apertura dei contatti uguale o superiore a 3,5 mm, che assicuri la disconnessione completa dell'alimentazione.

9 COLLAUDO E MESSA IN SERVIZIO

- **Il collaudo e la messa in servizio dell'automazione deve essere eseguita da una PERSONA COMPETENTE diretta e controllata da un INSTALLATORE PROFESSIONALE.**
  È a carico della persona che collauda e mette in servizio l'automazione (della quale l'attuatore fa parte) stabilire le prove previste in base ai rischi esistenti e verificare la conformità alle leggi, norme e regolamenti; in particolare alla norma EN 12445 che prevede i metodi di prova per la verifica delle automazioni per cancelli e la EN 12453 che specifica i requisiti prestazionali relativi alla sicurezza d'uso.
- Le fasi di collaudo e messa in servizio sono le fasi più importanti dell'installazione dell'automazione per avere la garanzia della massima sicurezza di funzionamento.
- Le verifiche e le procedure che si utilizzano nel collaudo sono utilizzabili anche come periodica verifica dell'automazione e dei suoi dispositivi.
- L'automazione può essere messa in servizio soltanto se è stata impostata una tolleranza di forza non pericolosa. La tolleranza di forza deve essere regolata ad un valore minimo tale da escludere il pericolo di ferimento in fase di chiusura.
- Regolare le forze massime come previsto dalla norma EN 12445.
- Non toccare mai il cancello e le sue parti mobili quando si trova in movimento.
- Quando il cancello è in movimento tenersi a distanza di sicurezza: transitare attraverso il passaggio solo quando il cancello è completamente aperto e fermo.
- Interrompere immediatamente l'uso dell'automazione in caso di funzionamento anomalo (rumorosità, movimento a scatti, ecc.): la mancata osservanza di tale avvertenza può comportare gravi pericoli, rischi d'infortuni e/o gravi danni al cancello e all'automazione.
- Ricordarsi sempre che nel cancello in movimento sono presenti i seguenti rischi residui:
  a) impatto e schiacciamento sul bordo principale di chiusura (contro l'anta singola o tra le due ante);
  b) impatto e schiacciamento nell'area di apertura;
  c) schiacciamento tra le parti mobili e fisse di guida e sostegno durante il movimento;
  d) rischi meccanici dovuti al movimento.

9.1 Collaudo

Durante il collaudo assicurarsi che la misura della forza d'impatto del cancello sia stata eseguita secondo quanto previsto dalle norme EN 12445 e EN 12453.
- **Controllare che quanto previsto nel cap. PRESCRIZIONI E AVVERTENZE DI SICUREZZA sia stato strettamente osservato.**
- **Controllare che l'automazione sia regolata correttamente e che i sistemi di protezione e lo sblocco funzionino correttamente.**
- Con il selettore a chiave o il radiocomando, eseguire prove d'apertura e chiusura del cancello e assicurarsi che ogni movimento corrisponda a quanto impostato sulla centrale di comando. Eseguire più prove fino ad essere certi della correttezza del funzionamento.
- Verificare il funzionamento dei led sulla tastiera della centrale di comando (vedere manuale specifico).
- Per il controllo delle fotocellule, in particolare verificare che non vi siano interferenze con altri dispositivi, passare un tubo cilindrico del diametro di 5 cm e della lunghezza di 30 cm attraverso l'asse ottico che collega le due fotocellule. Eseguire la prova come sopra descritto vicino al trasmettitore, poi vicino al ricevitore e infine nella mezzeria tra i due.
- In tutti e tre i casi, il dispositivo deve intervenire passando dallo stato attivo a quello d'allarme e viceversa, provocando l'azione prevista nella centrale: es. durante la manovra di chiusura deve provocare l'inversione del movimento.
- Eseguire per le fotocellule la prova funzionale prescritta dalla EN 12445 p. 4.1.1.6. I risultati devono essere conformi a quanto previsto dalla EN 12453 p. 5.1.1.6.

ATTENZIONE: una volta collaudata l'automazione NON devono essere più modificati i parametri impostati. In caso d'eventuali variazioni delle regolazioni (es. modifica del valore di tensione), devono essere rieseguite tutte le verifiche previste nel collaudo e dalla norma EN 12445.

9.2 Messa in servizio

La messa in servizio può avvenire solo dopo che tutte le verifiche previste al cap. COLLAUDO siano state superate positivamente. Non è ammessa la messa in servizio in condizioni precarie o provvisorie.

a) Realizzare il fascicolo tecnico dell'automazione che dovrà comprendere come minimo:
   - disegno complessivo meccanico e elettrico,
   - analisi dei rischi e soluzioni adottate per eliminarli o ridurli,
   - manuali dei singoli componenti,
   - lista dei componenti utilizzati,
   - istruzioni d'uso e avvertenze per l'utilizzo da parte del proprietario,
   - registro di manutenzione impianto,
   - dichiarazione CE di conformità dell'impianto.
b) Fissare al cancello una targa di marcatura CE contenente almeno i seguenti dati:
   - nome e indirizzo del responsabile della messa in servizio,
   - tipo di automazione,
   - modello,
   - numero di matricola,
   - anno di installazione,
   - marchio CE.
c) Compilare e consegnare al proprietario dell'automazione la dichiarazione di conformità.
d) Realizzare e consegnare al proprietario dell'automazione la guida con le istruzioni all'uso (EN 12635 p. 5.3 e 5.4).
e) Realizzare e consegnare al proprietario dell'automazione un registro per la manutenzione e le migliorie (EN 12635 p. 5.3).
f) Realizzare e consegnare al proprietario dell'automazione la guida con le istruzioni per la manutenzione che raccoglie le prescrizioni sulla manutenzione di tutti i dispositivi dell'automazione (EN 12635 p. 5.3 e 5.5).
g) Prima di mettere in servizio l'automatismo è obbligatorio informare esaustivamente il proprietario sui pericoli e i rischi residui.

10 PRESCRIZIONI E AVVERTENZE DI SICUREZZA

10.1 Prescrizioni e avvertenze per l'uso

- L'installatore ha il dovere di fare un'analisi dei rischi presenti nell'automazione e di mettere al corrente l'utente/proprietario della presenza di eventuali rischi residui. I rischi residui rilevati devono essere riportati per iscritto sul manuale della motorizzazione.
- Nel cancello in movimento sono generalmente presenti i seguenti rischi residui: impatto e schiacciamento sul bordo principale di chiusura (dell'anta singola o tra le ante); impatto e schiacciamento nell'area d'apertura; schiacciamento tra le parti mobili e le parti fisse di guida e sostegno durante il movimento; rischi meccanici dovuti al movimento.
- Il costruttore non risponde dei danni o delle lesioni causati dall'inosservanza delle informazioni sull'uso riportate in questo manuale, nonché dal mancato rispetto delle prescrizioni di sicurezza di seguito elencate.
- Il costruttore declina ogni responsabilità per danni e guasti al funzionamento derivanti dal mancato rispetto delle istruzioni d'uso.
- Conservare questo manuale in un luogo sicuro e prontamente reperibile, in modo che possa essere rapidamente consultato in caso di necessità.
- Prima di azionare il cancello, assicurarsi che le persone siano a debita distanza.
- Non toccare mai il cancello e le sue parti mobili quando si trova in movimento.
- Quando il cancello è in movimento tenersi a distanza di sicurezza: transitare attraverso il passaggio solo quando il cancello è completamente aperto e fermo.
- Non permettere che i bambini giochino con i comandi di controllo del cancello; non lasciare radiocomandi o altri dispositivi di comando alla portata dei bambini.
- Impedire che bambini giochino o sostino in prossimità del cancello o degli organi di comando (radiocomandi) dello stesso. Tale obbligo vale anche per disabili e animali.
- Interrompere immediatamente l'uso dell'automatismo in caso di funzionamento anomalo (rumorosità, movimento a scatti, ecc.): la mancata osservanza di tale avvertenza può comportare gravi pericoli, rischi d'infortuni e/o gravi danni al cancello e all'automazione. Richiedere quindi l'intervento di un INSTALLATORE PROFESSIONALE; nel frattempo utilizzare il cancello manualmente escludendo la motorizzazione (vedere manuali delle motorizzazioni al cap. SBLOCCO MOTORIDUTTORE/ATTUATORE).
- Per mantenere in efficienza l'automazione, far eseguire le operazioni previste nel cap. MANUTENZIONE alle scadenze indicate da un INSTALLATORE PROFESSIONALE.
- Esaminare frequentemente l'installazione per verificare che non ci siano segni di sbilanciamento meccanico, segni di usura e segni di danneggiamento dei cavi e delle parti montate: non utilizzare l'automazione se non dopo avere eseguito la riparazione o le regolazioni necessarie.
- Qualora dei liquidi siano penetrati all'interno della centrale di comando, scollegare immediatamente l'alimentazione elettrica e rivolgersi al servizio assistenza del costruttore; l'uso dell'automazione in tali condizioni può causare situazioni di pericolo. In casi del genere non usare l'automazione neppure con le batterie tampone (opzionali).
- Se si verifica un problema non risolvibile facendo uso delle informazioni riportate nel presente manuale, interpellare il servizio assistenza del costruttore.

11 INFORMAZIONI GENERALI

La riproduzione di questo manuale istruzioni è vietata senza la preventiva autorizzazione scritta e successiva verifica di **LIFE home integration**. La traduzione in altra lingua, anche parziale, è vietata senza la preventiva autorizzazione scritta e successiva verifica di **LIFE home integration**. Tutti i diritti sul presente documento sono riservati.
LIFE home integration non risponde dei danni o dei malfunzionamenti causati da un'errata installazione o da uso improprio dei prodotti; s'invita quindi ad una attenta lettura del presente manuale.
LIFE home integration non risponde dei danni o dei malfunzionamenti causati dall'utilizzo della centrale di comando con dispositivi d'altri produttori; questo comporta anche il decadimento della garanzia.
LIFE home integration non risponde dei danni o delle lesioni causati dall'inosservanza delle informazioni sull'installazione, messa in servizio, manutenzione e uso riportate in questo manuale, nonché dal mancato rispetto delle prescrizioni di sicurezza riportate nel cap. PRESCRIZIONI E AVVERTENZE DI SICUREZZA.
LIFE home integration, allo scopo di migliorare i propri prodotti, si riserva il diritto di modificarli in qualsiasi momento e senza preavviso. Questo documento rispecchia lo stato dell'automazione alla quale è allegato al momento della sua commercializzazione.

11.1 DATI DEL COSTRUTTORE

LIFE home integration è il costruttore della centrale di comando **RG1RE 24DL**(di seguito chiamata "centrale") nonché il titolare di tutti i diritti su questa documentazione. I dati del costruttore, come richiesto anche dalla direttiva Macchine 98/37/CE, sono i seguenti:

- Costruttore: **LIFE Home Integration**
- Indirizzo: **Via Sandro Pertini, 3/5 – 31014 Colle Umberto (TV) Italia**
- Telefono: **+ 39 0422 388592**
- Telefax: **+ 39 0422 388593**
- http: **www.homelife.it**
- e-mail: **info@homelife.it**

La targhetta di identificazione, sulla quale sono riportati i dati del costruttore, è applicata sulla centrale di comando. La targhetta specifica tipo e data di produzione (mese/anno) del prodotto.
Per informazioni tecniche e/o commerciali, richiesta di invio di personale tecnico, richiesta di parti di ricambio, il cliente può contattare il costruttore o il rappresentante di zona presso il quale è stato acquistato il prodotto.

11.2 DESTINAZIONE D'USO

- **La centrale RG1R DL S è concepita esclusivamente per comandare n. 1 attuatore elettromeccanico alimentato a 230 Vac destinati a motorizzare cancelli ad una anta di tipo "residenziale". Un uso diverso è da considerarsi non conforme alla destinazione d'uso ed è vietato dalle norme in vigore.**
- La centrale deve essere utilizzata solo con prodotti LIFE.
- Il costruttore declina ogni responsabilità per danni causati da un impiego diverso. Il rischio è esclusivamente a carico dell'installatore e la garanzia decade.
- La centrale non può essere installata e usata in luoghi a rischio d'esplosione.
- I cancelli che vengono automatizzati devono essere conformi alle norme ed alle direttive europee vigenti, tra le quali EN 12604 e EN 12605.
- La centrale deve essere utilizzata solo se in condizioni tecnicamente perfette e secondo la destinazione d'uso, nella consapevolezza delle condizioni di sicurezza e di pericolo, e nell'osservanza delle istruzioni d'installazione ed uso.
- Le disfunzioni che possono pregiudicare la sicurezza devono essere eliminate immediatamente.
- La centrale deve essere installata solo in luoghi non soggetti al rischio d'allagamento.
- Non utilizzare la centrale in condizioni ambientali con agenti atmosferici aggressivi (ad es. aria salina).

12 PRESCRIZIONI E AVVERTENZE DI SICUREZZA

12.1 Prescrizioni e avvertenze generali

- **Questo manuale è destinato esclusivamente all'INSTALLATORE PROFESSIONALE. L'installazione della centrale comporta una conoscenza pratica e teorica sia di meccanica che d'elettrotecnica e elettronica, nonché delle leggi e delle norme che regolano il settore.**
- **Anche a centrale installata è vietato all'utilizzatore effettuare qualsiasi operazione sulla centrale anche servendosi delle istruzioni riportate in questo manuale, che, come detto, sono riservate a personale qualificato.**
- **L'installatore deve operare nel rispetto delle seguenti leggi: legge 46/90, direttive 98/37/CE, 73/23/CEE, 89/336/CEE e successive modificazioni. Deve inoltre fare costantemente riferimento alle norme armonizzate EN 12453 e EN 12445.**
- **Le avvertenze riportate in questo manuale vanno sempre osservate durante l'installazione, il collegamento, le regolazioni, il collaudo e le parametrizzazioni della centrale. Il costruttore non risponde dei danni o delle lesioni causati dall'inosservanza delle prescrizioni di sicurezza riportate in questo manuale.**
- Il costruttore declina ogni responsabilità per danni e guasti al funzionamento della centrale dovuti al mancato rispetto delle istruzioni contenute in questo manuale.
- Conservare questo manuale in un luogo sicuro e prontamente reperibile, in modo che possa essere rapidamente consultato in caso di necessità.
- Durante l'installazione, collegamento e messa in servizio della centrale rispettare le norme sulla prevenzione degli infortuni e le norme di sicurezza nazionali vigenti.
- Per garantire un buon funzionamento della centrale e un adeguato grado di sicurezza, utilizzare esclusivamente parti di ricambio, accessori, dispositivi e fissaggi originali.
- Non eseguire modifiche su nessun dispositivo o componente della centrale. Operazioni di questo tipo possono solo causare malfunzionamenti. Il costruttore declina ogni responsabilità per danni derivanti da prodotti modificati.
- Qualora dei liquidi siano penetrati all'interno della centrale, scollegare immediatamente l'alimentazione elettrica e rivolgersi al servizio assistenza del costruttore; l'uso della centrale in tali condizioni può causare situazioni di pericolo.
- Nel caso di lunghi periodi di inutilizzo, per evitare il rischio di perdite di sostanze nocive dalla batteria (opzionale), è preferibile estrarla e custodirla in un luogo asciutto, provvedendo periodicamente alla sua ricarica.
- Nel caso di guasto o problema non risolvibile facendo uso delle informazioni riportate nel presente manuale, interpellare il servizio assistenza del costruttore.

12.2 Prescrizioni e avvertenze per l'immagazzinaggio

- **Il costruttore declina ogni responsabilità per danni e guasti al funzionamento della centrale derivanti dal mancato rispetto delle istruzioni per l'immagazzinaggio.**
- La centrale deve essere conservata esclusivamente in locali chiusi ed asciutti ad una temperatura ambiente compresa tra -20 e +70 °C e sollevata da terra.

Tenere la centrale lontana da forti fonti di calore e non esporlo a fiamme; tali azioni possono danneggiarla ed essere causa di malfunzionamenti, incendio o situazioni di pericolo.

13 INSTALLAZIONE

ATTENZIONE: importanti istruzioni di sicurezza. Seguire tutte le istruzioni in quanto una non corretta installazione può causare danni gravi alle persone.
Prima di effettuare l'installazione si raccomanda di leggere attentamente le prescrizioni e le avvertenze contenute nel presente manuale (vedere cap. PRESCRIZIONI E AVVERTENZE DI SICUREZZA) ed attenersi scrupolosamente alle istruzioni in esso riportate.

13.1 Prescrizioni e avvertenze per l'installazione

- **Prima di procedere con l'installazione leggere attentamente quanto riportato nel cap. PRESCRIZIONI E AVVERTENZE DI SICUREZZA.**
- **È compito dell'INSTALLATORE PROFESSIONALE fare un'analisi dei rischi e adeguare di conseguenza i dispositivi di sicurezza dell'automazione.**
- **L'installatore deve controllare che il range di temperatura dichiarato sulla centrale sia adatto al luogo d'installazione.**
- **Eventuali pulsanti (normalmente aperti/off) installati per il comando dell'automazione devono essere posizionati in modo tale che il cancello sia a vista, ma distanti dalle parti in movimento. Tali comandi, a meno che non funzionino mediante chiave, devono essere posizionati ad una altezza minima di 1,5 m e non essere accessibili al pubblico.**
- Durante l'installazione dell'automazione fare costantemente riferimento alle norme armonizzate EN 12453 e EN 12445.
- Verificare che i singoli dispositivi dell'automazione che si intende realizzare siano compatibili alla centrale di comando **RG1 DL S.** Non proseguire con l'installazione se anche uno solo dei dispositivi non è adatto all'uso.
- Accertarsi che il luogo d'installazione della centrale non sia soggetto ad inondazioni o allagamenti, fonti di calore o fiamme, incendio o situazioni di pericolo in genere.
- Durante l'installazione tenere protetti i componenti della centrale per evitare che vi possano penetrare all'interno liquidi (es. pioggia) e/o corpi estranei (terra, ghiaino, ecc.).
- Collegare la centrale solo ad una linea di alimentazione elettrica eseguita secondo le norme e dotata di messa a terra e di sezionatore dell'alimentazione.
- Il materiale dell'imballaggio deve essere smaltito nel pieno rispetto della normativa locale.
- Indossare occhiali di protezione quando si devono praticare i fori di fissaggio.

Nel caso di lavori in quota (sopra i 2 m da terra), ad esempio per installare il segnalatore luminoso o l'antenna, è necessario che il personale compente sia attrezzato di scale, imbragature di sicurezza, casco di protezione ed quant'altro previsto dalle leggi e dalle norme per l'esecuzione di tali lavori. Fare riferimento alla direttiva 89/655/CEE modificata dalla 2001/45/CE.

14 MANUTENZIONE

14.1 Prescrizioni e avvertenze per la manutenzione

- Una volta collaudata l'automazione NON devono essere più modificati i parametri impostati. In caso di eventuali variazioni delle regolazioni (es. modifica del valore di tensione), DEVONO ESSERE RIESEGUITE TUTTE LE VERIFICHE PREVISTE NEL COLLAUDO E DALLE NORME.
- Il costruttore non risponde dei danni o delle lesioni causati dall'inosservanza delle informazioni sulla manutenzione riportate in questo manuale, nonché dal mancato rispetto delle prescrizioni di sicurezza di seguito elencate.
- Il costruttore declina ogni responsabilità per danni e guasti al funzionamento derivanti dal mancato rispetto delle istruzioni di manutenzione.
- Per mantenere in efficienza e sicura l'automazione, eseguire la pulizia, i controlli e la manutenzione periodica prevista in questo manuale. Questo obbligo è a carico del proprietario.
- Qualunque intervento di controllo, manutenzione o riparazione deve essere eseguito da un INSTALLATORE PROFESSIONALE.
- Disconnettere sempre l'alimentazione elettrica dell'automazione in caso di anomalia, guasto e prima di qualsiasi intervento sulla stessa per evitare che qualcuno possa azionare il cancello.
- Disconnettere sempre l'alimentazione elettrica dell'automazione prima di qualunque intervento di manutenzione e pulizia.
- Il proprietario NON è autorizzato a rimuovere il coperchio della centrale di comando, in quanto al suo interno vi sono parti in tensione.
- Se il cavo d'alimentazione è danneggiato, esso deve essere sostituito dal costruttore o dal suo servizio assistenza tecnica o comunque da una persona con qualifica similare, in modo da prevenire ogni rischio.
- Utilizzare esclusivamente componenti di ricambio, accessori e materiale di fissaggio originali.
- Non eseguire modifiche tecniche o di programmazione sulla centrale di comando. Operazioni di questo tipo possono solo causare malfunzionamenti e/o rischi d'incidenti. Il costruttore declina ogni responsabilità per danni derivanti da prodotti modificati.
- Qualora si verifichino interventi di interruttori automatici o di fusibili, prima di ripristinarli e necessario individuare ed eliminare il guasto. Richiedere l'intervento di un INSTALLATORE PROFESSIONALE.
- Lo scollegamento e l'eventuale sostituzione della coppia di batterie tampone (opzionali) deve essere eseguita esclusivamente da un INSTALLATORE PROFESSIONALE.
- Se si verifica un'anomalia non risolvibile facendo uso delle informazioni riportate nel presente manuale, interpellare il servizio assistenza del costruttore.
- Ogni operazione di manutenzione, riparazione o sostituzione di parti deve essere riportata nel registro della manutenzione, FORNITO E COMPILATO INIZIALMENTE DALL'INSTALLATORE.

14.2 Manutenzione periodica

Ogni 6 mesi far ripetere la serie di prove prevista per il collaudo dell'automazione (vedere MANUALE INSTALLAZIONE - cap. COLLAUDO E MESSA IN SERVIZIO) ad un **INSTALLATORE PROFESSIONALE.**

15 DEMOLIZIONE E SMALTIMENTO

- La centrale è costruita con vari materiali il che implica modalità di smaltimento diverse. Fare riferimento alle norme vigenti nel paese in cui è installato, specie per le batterie tampone (se presenti).
- Le batterie (se presenti) devono essere rimosse dalla centrale prima del suo smaltimento. Prima di rimuoverle, scollegare la centrale dall'alimentazione elettrica.
- Fare eseguire lo smantellamento da personale qualificato.

ATTENZIONE: lo scollegamento dell'automazione dalle rete di alimentazione elettrica deve essere eseguito da un elettricista qualificato utilizzando strumenti idonei.

7 - Ricambi

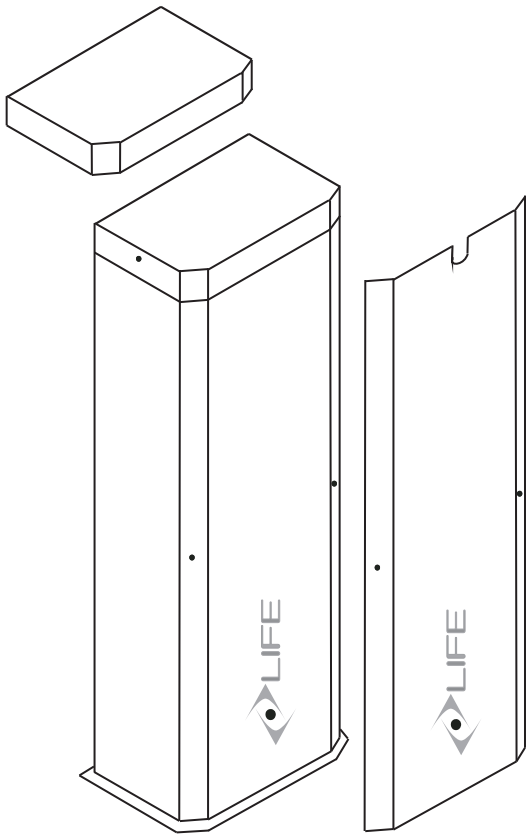

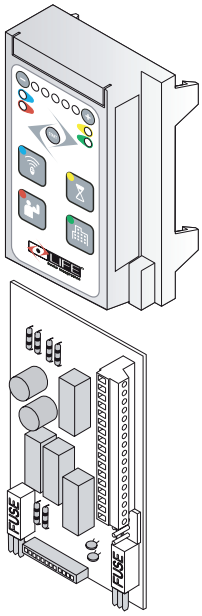

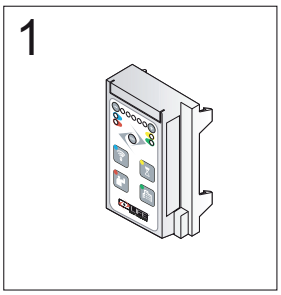

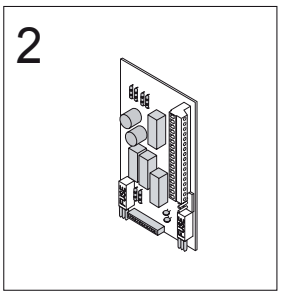

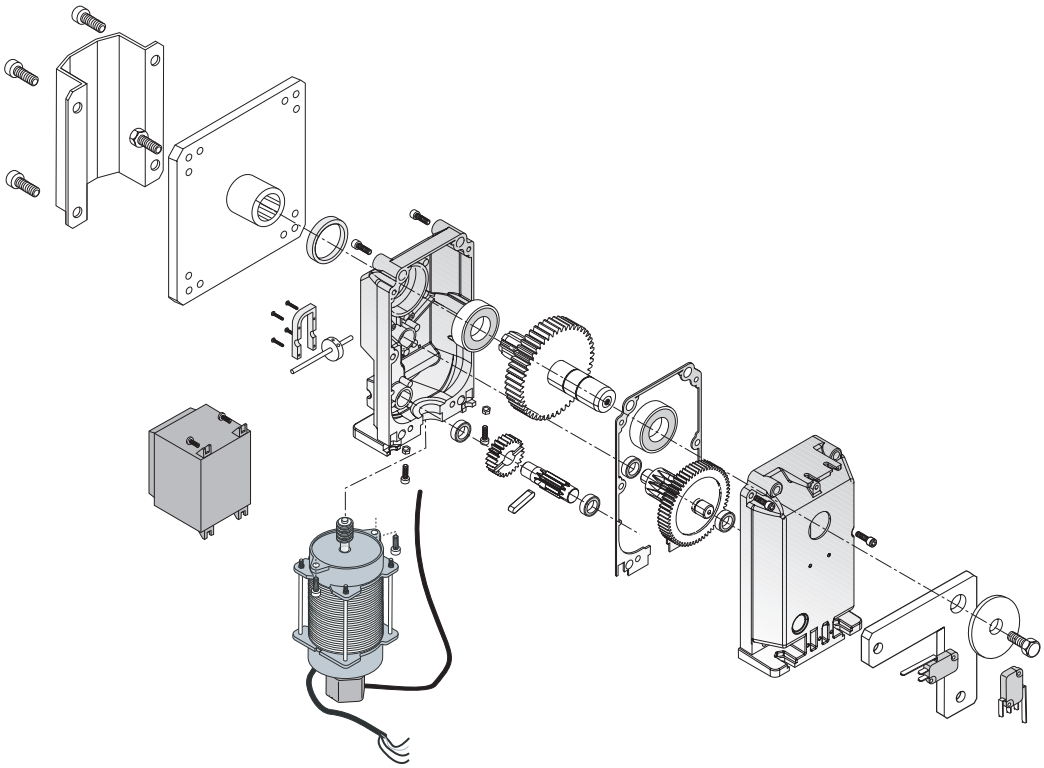

Declaration of conformity

CE

under Directive 98/37/EC, appendix II, part B (Manufacturer's Declaration of CE Conformity)

LIFE Home Integration
Via S.Pertini 3/5
31014 COLLE UMBERTO (TV)

declares that the following product:

RG1R DL S SUPRA MB 230 Vac control unit

satisfies the essential requisites established in the following directives:

- Low voltage directive 73/23/EEC and subsequent amendments,
- Electromagnetic compatibility directive 89/336/EEC and subsequent amendments,
- Radio and telecommunications equipment directive 1999/5/EC and subsequent amendments.

and satisfies the following standards:

•	EN 12445:2000	Industrial, commercial and garage doors and gates – Safety in the usage of motorised doors – testing methods
•	EN 12453:	Industrial, commercial and garage doors and gates – Safety in the usage of motorised doors – Requisites
•	EN 60204-1:1997	Machinery safety – Electric equipment of the machine – Part 1: general rules.
•	EN 60950	Information technology equipment - Safety - Part 1: General requisites
•	ETSI EN 301489-3:2001	Electromagnetic compatibility for radio equipment and appliances.
•	EN 300220-3:2000	Radio equipment and systems – short band devices – Technical characteristics and testing methods for radio apparatus with a frequency of 25 to 1000 MHz and powers of up to 500mW.

The Manufacturer also declares that it is not permitted for the abovementioned components to be used until such time as the system in which they are incorporated is declared conform to directive 98/37/EC.

COLLE UMBERTO _____

Name of Signor: **MICHELE RUI**

Position: **PRESIDENT**

Signature:

Address: Via Sandro Pertini,3/5 31014 COLLE UMBERTO (TV) Italia

Telephone: **+ 39 0438 388592**
Telefax: **+ 39 0438 388593**
http **www.homelife.it**
e-mail: **info@homelife.it**