SUPRA M B

I

BARRIERA STRADALE 24VDC

ISTRUZIONI E AVVERTENZE PER L'USO E LA MANUTENZIONE

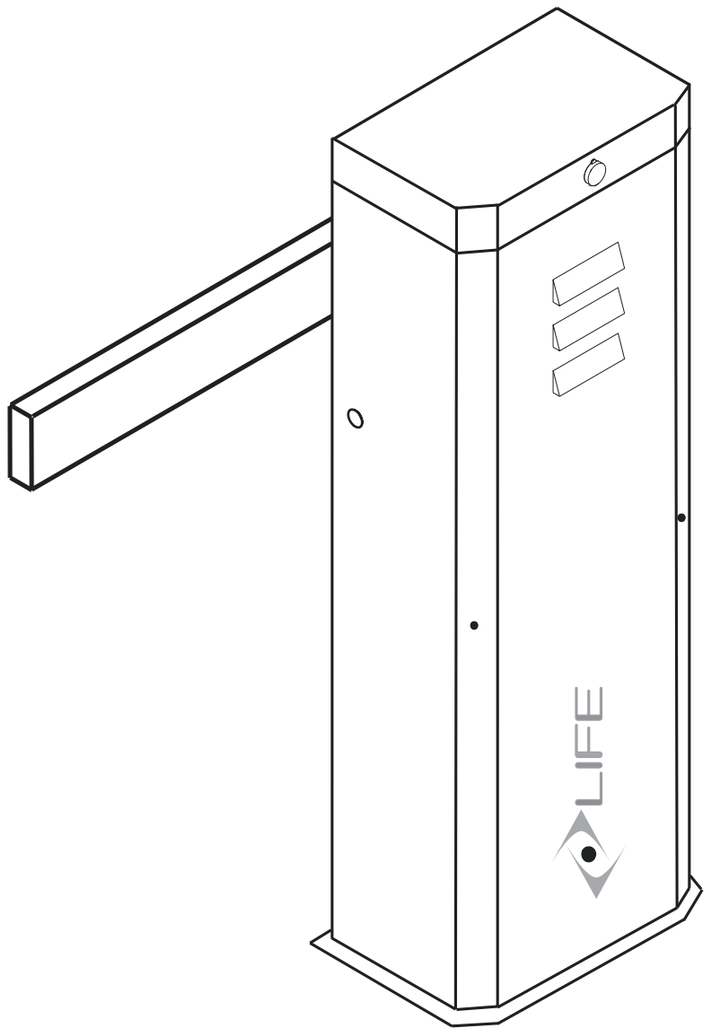

LIFE
home integration®

Rev. 01 - 01/202 LG

1- Smontaggio della barriera

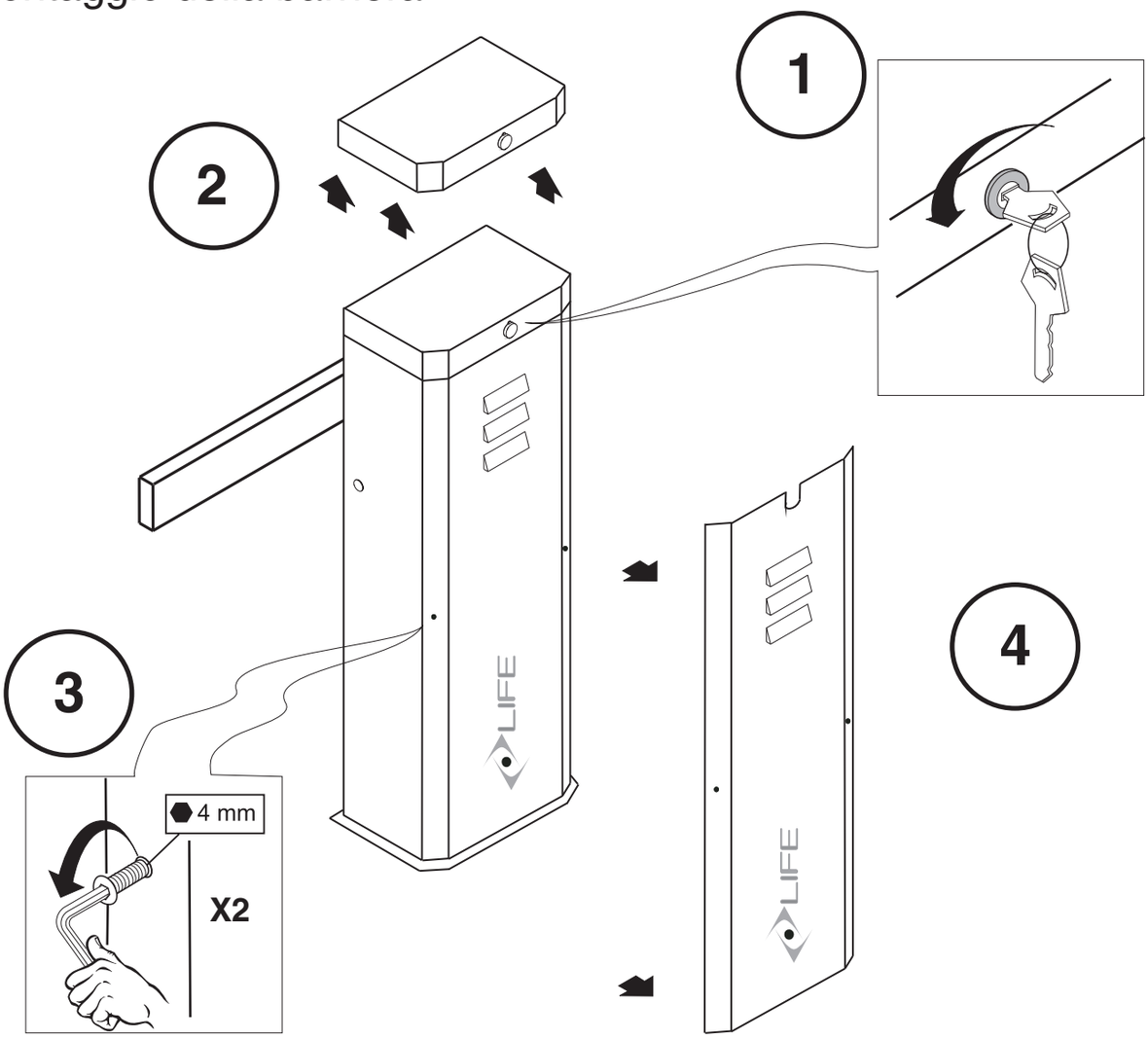

2- Sblocco manuale

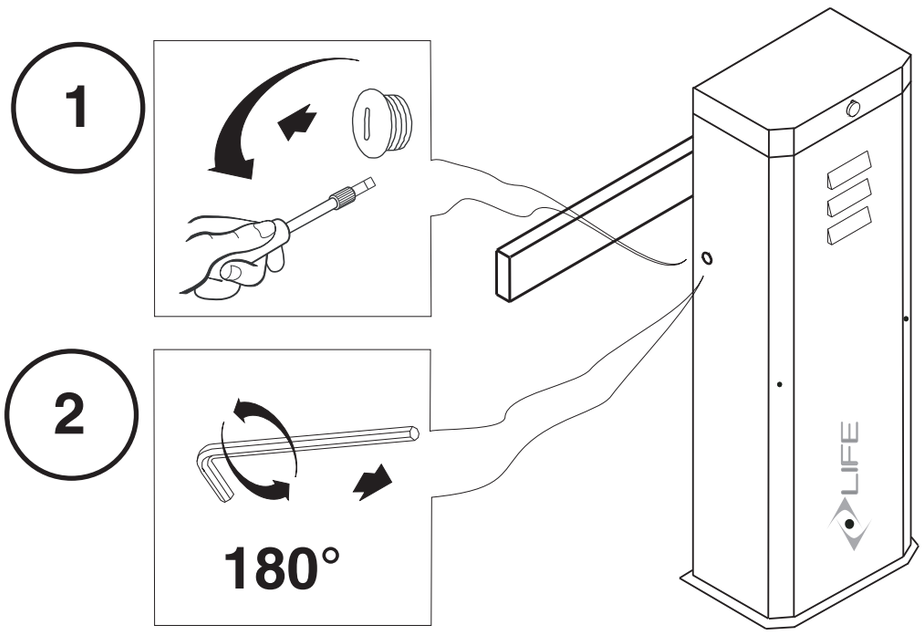

3 - Fissaggio a terra con piastra di fondazione (**SUE 1**)

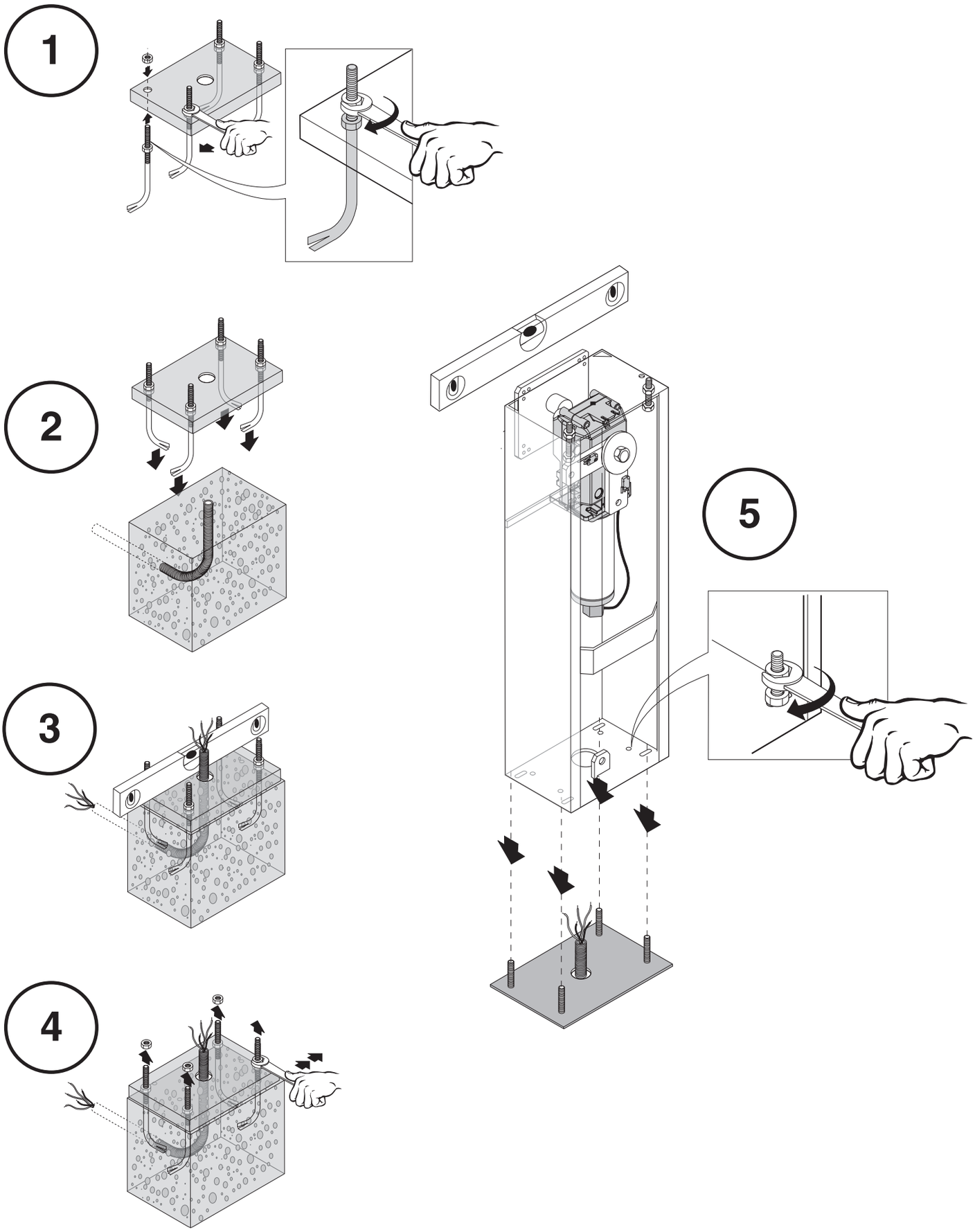

4 - Chiusura verso SX

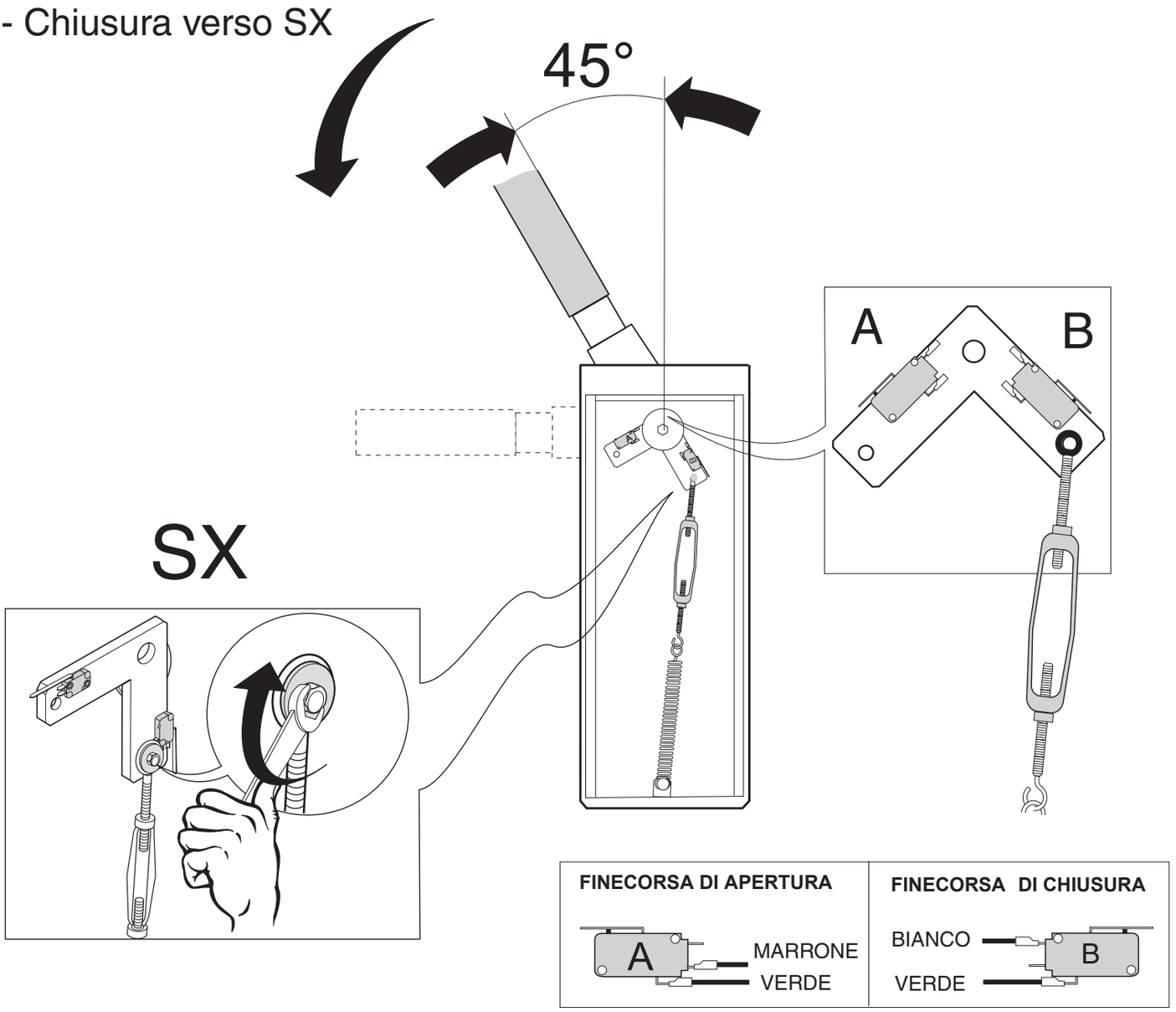

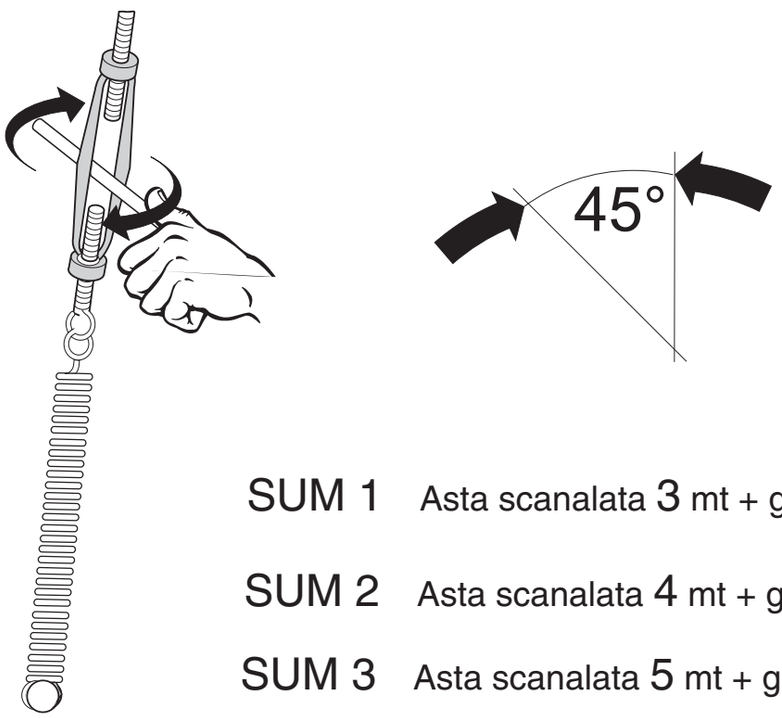

Posizione asta sbloccata

SUM 1 Asta scanalata 3 mt + gomma protettiva

SUM 2 Asta scanalata 4 mt + gomma protettiva

SUM 3 Asta scanalata 5 mt + gomma protettiva

5 - Chiusura verso DX

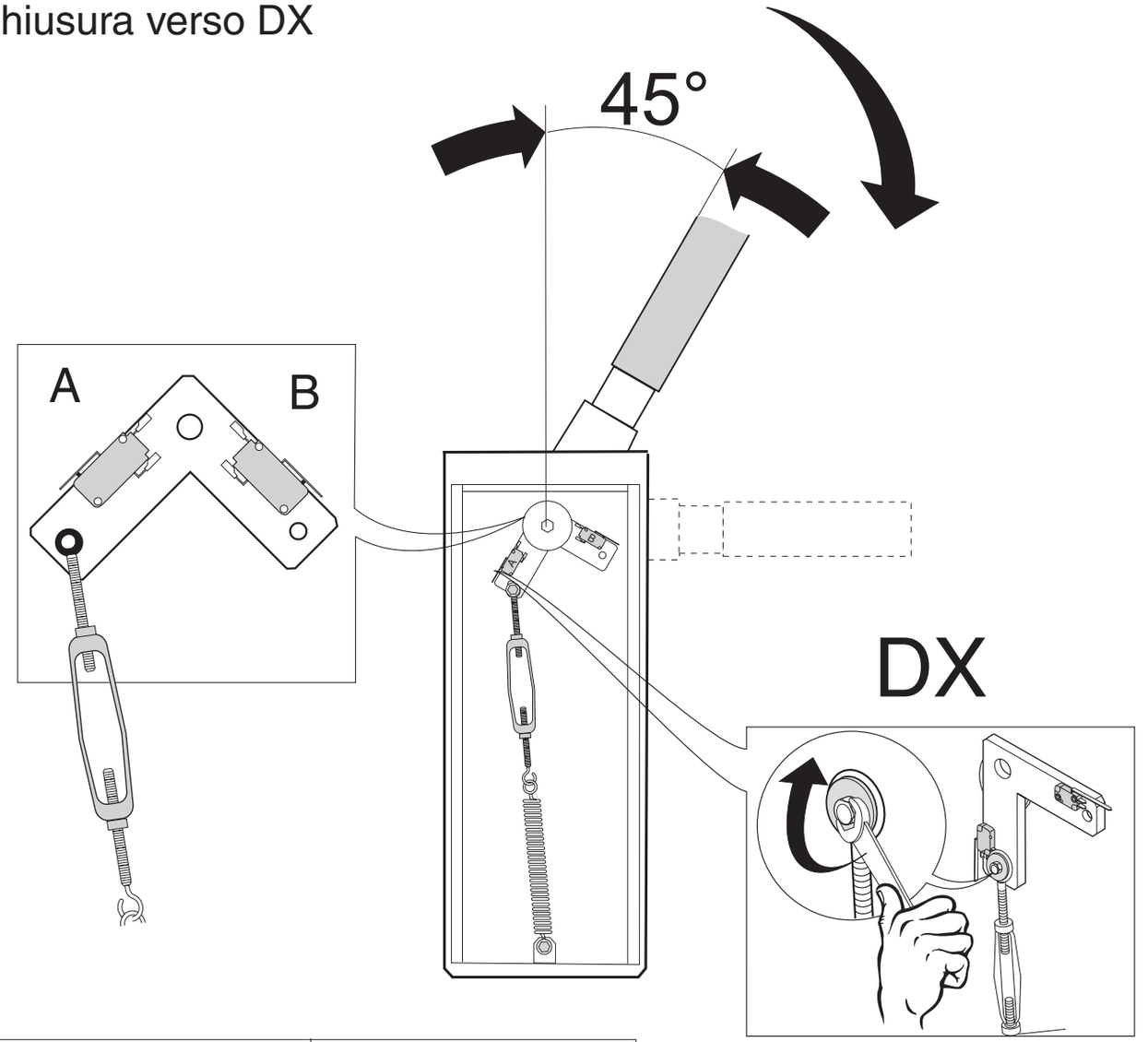

FINECORSA DI CHIUSURA	FINECORSA DI APERTURA
A — MARRONE, VERDE	BIANCO, VERDE — B

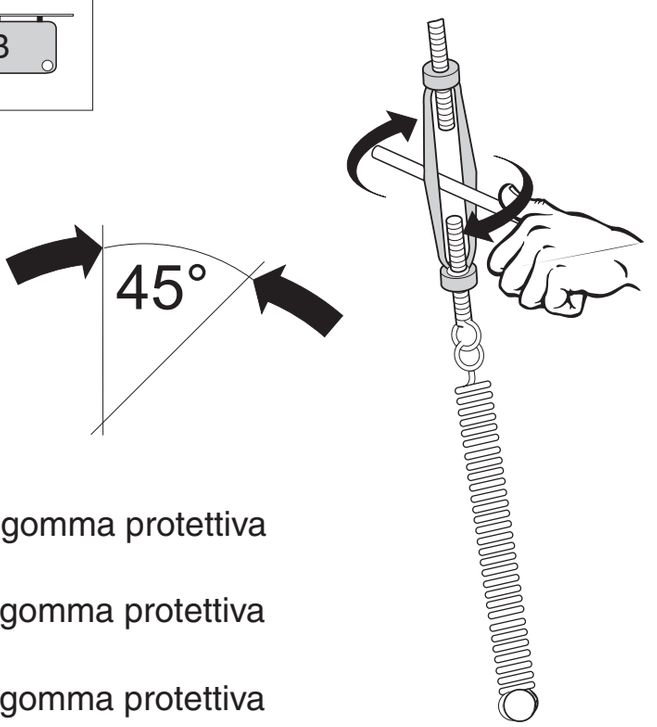

Posizione asta sbloccata

SUM 1 Asta scanalata 3 mt + gomma protettiva

SUM 2 Asta scanalata 4 mt + gomma protettiva

SUM 3 Asta scanalata 5 mt + gomma protettiva

5 - Montaggio asta barriera

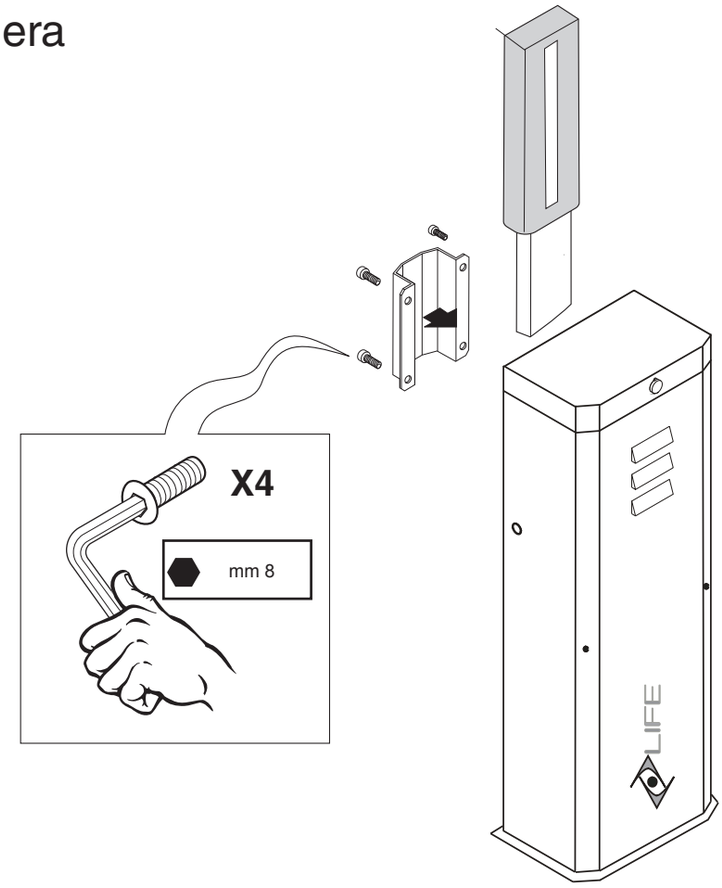

6 - Regolazione dei finecorsa meccanici

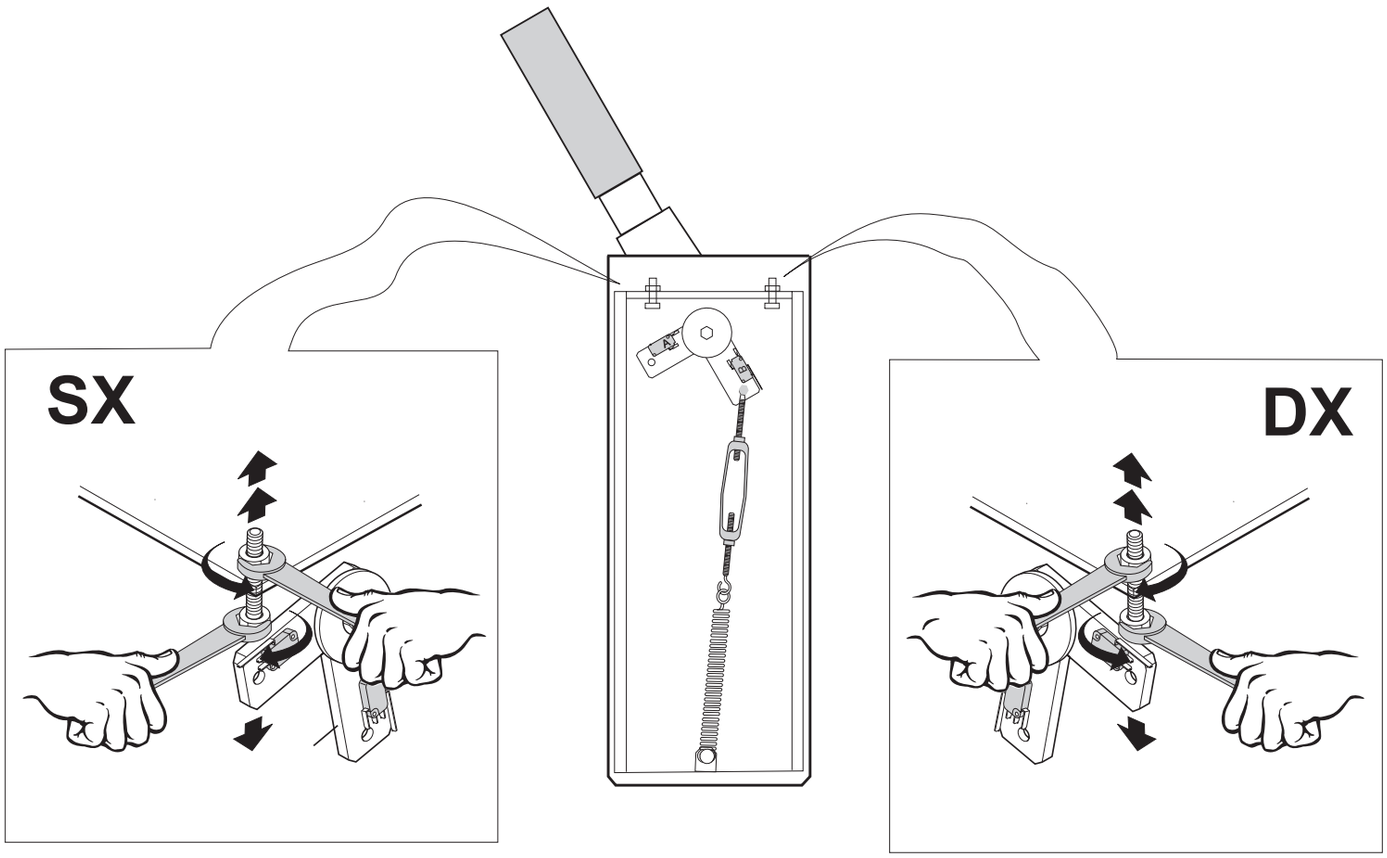

7 - Ricambi parte meccanica

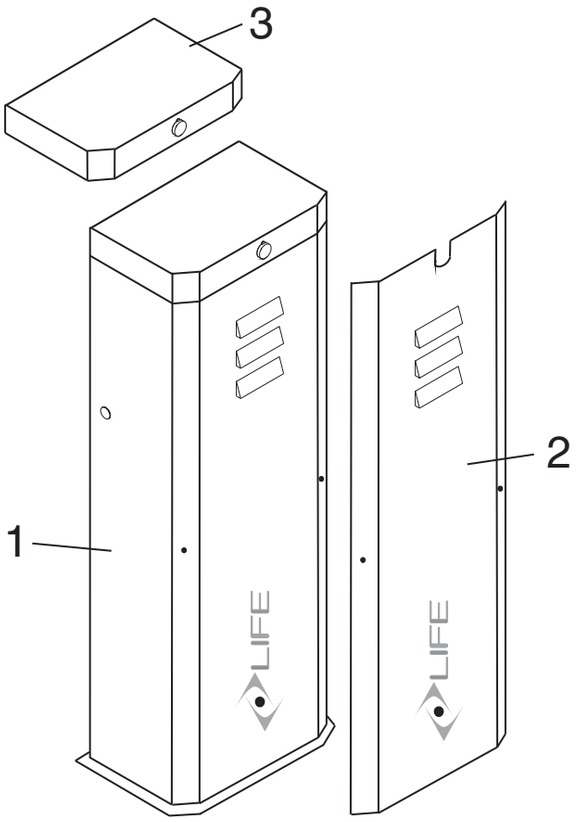

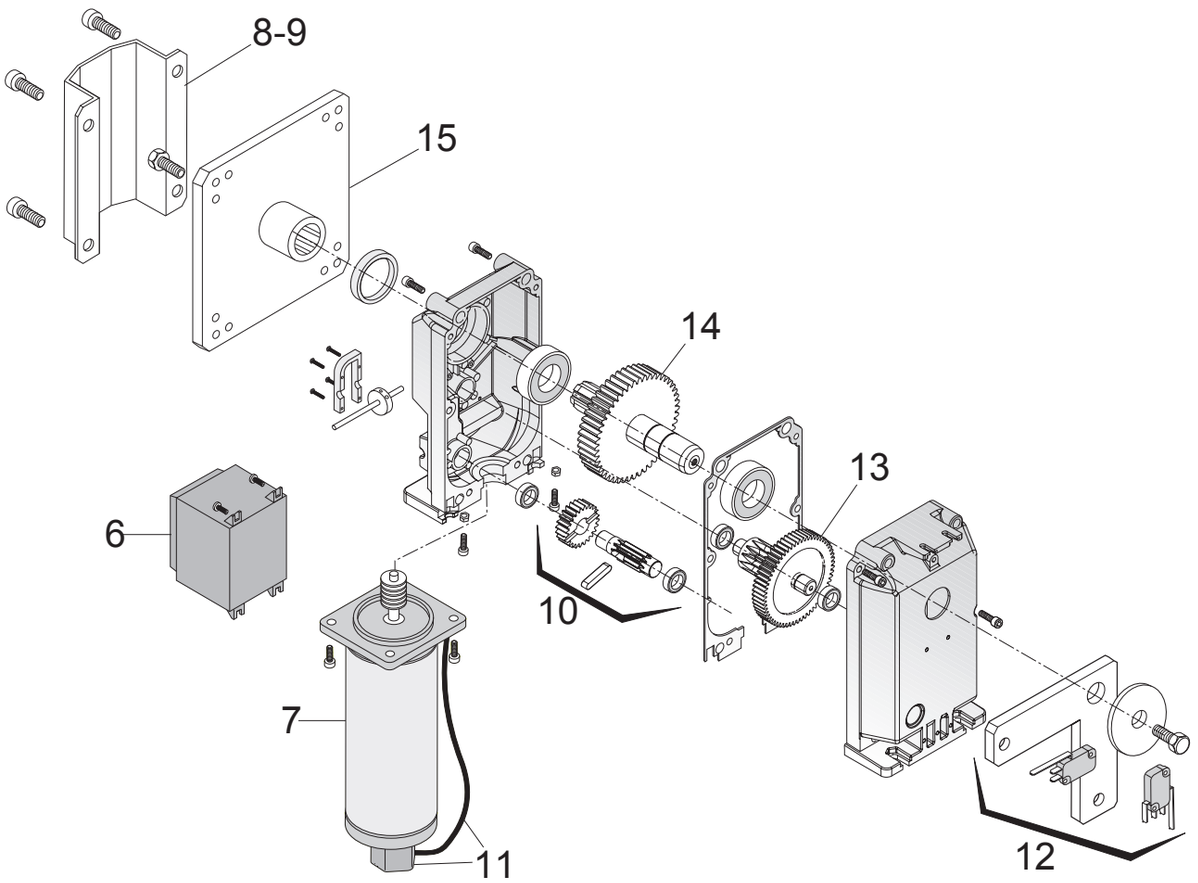

DICHIARAZIONE CE DI CONFORMITÀ DEL FABBRICANTE

Dichiarazione di conformità

secondo Direttiva 98/37/CE, Allegato II, parte B (dichiarazione CE di conformità del fabbricante)

LIFE home integration
Via Sandro Pertini,3/5
31014 COLLE UMBERTO (TV) – Italia

dichiara che il seguente prodotto:
Motoriduttore per cancelli scorrevoli

SUPRA MB **Barriera Stradale**

Risulta conforme ai requisiti essenziali previsti dalle seguenti direttive:

- Macchine 98/37/CE (ex 89/392/CEE) e successive modificazioni,
- Bassa Tensione 73/23/CEE e successive modificazioni,
- Compatibilità Elettromagnetica 89/336/CEE e successive modificazioni.

Risulta conforme a quanto previsto dalle seguenti norme:

- EN 12445:2000 Porte e cancelli industriali, commerciali e da autorimessa – Sicurezza in uso di porte motorizzate – Metodi di prova.
- EN 12453: Porte e cancelli industriali, commerciali e da autorimessa – Sicurezza in uso di porte motorizzate – Requisiti.
- EN 60204-1:1997 Sicurezza del macchinario – Equipaggiamento elettrico delle macchina – Parte 1: regole generali.

Dichiara inoltre che non è consentita la messa in servizio dei componenti sopraindicati finché l'impianto, in cui sono incorporati, non sia stato dichiarato conforme alla direttiva 98/37/CE.

COLLE UMBERTO

Nominativo del Firmatario: Rui Michele

Qualifica: Presidente

Firma:

LIFE home integration®

Address: Via Sandro Pertini,3/5 31014 COLLE UMBERTO (TV) Italia

Telephone: **+ 39 0438 388592**
Telefax: **+ 39 0438 388593**
http **www.homelife.it**
e-mail: **info@homelife.it**

Numero Verde **800-046826**