English	Italiano	Español	Français						
TECHNICAL DATAS	DATI TECNICI	DATOS TECNICOS	CARACTÉRISTIQUES TECHNIQUES	200/60	200/60E	200/60 PLUS	200/60 PLUS E	200/60 BM	200/60 BME
Absorbed power	Potenza Motore	Potencia motor	Puissance du moteur	400 W		600 W		1200 W	
Lifting	Forza sollevamento	Fuerza elevación	Force de levage	125 Kg.	120 Kg.	170 Kg.	160 Kg.	350 Kg.	340 Kg.
Power supply	Alimentazione	Tensión	Alimentation	II 230 V. 50/60 Hz +-7%					
Current	Intensità	Intensidad	Intensité	1.8 A.		2.6 A.		5.6 A.	
Nominal torque	Coppia nominale	Par de salida	Couple nominal	130 Nm.	126 Nm.	178 Nm.	168 Nm.	367 Nm.	357 Nm.
Pulley speed	Velocità puleggia	Velocidad polea	Vitesse poulie	10 r.p.m.					
Working temperature	Temperatura di esercizio	Temperatura trabajo	Température de fonctionnement	-20° C +50° C					
Maximum door travel	Corsa massima della porta	Recorrido máx. puertra	Course maximale de la porte	6 m.					
Operation time	Tempo di funzionamento	Tiempo de trabajo	Durée du fonctionnement	5 ‘		5 ‘		4.5 ‘	
Weight of the motor	Tempo di funzionamento	Peso automatismo	Poids de l'opérateur	6.1 Kg.	7.08 Kg.	6.85 Kg.	7.83 Kg.	9.5 Kg.	10.5 Kg.

Fig.17

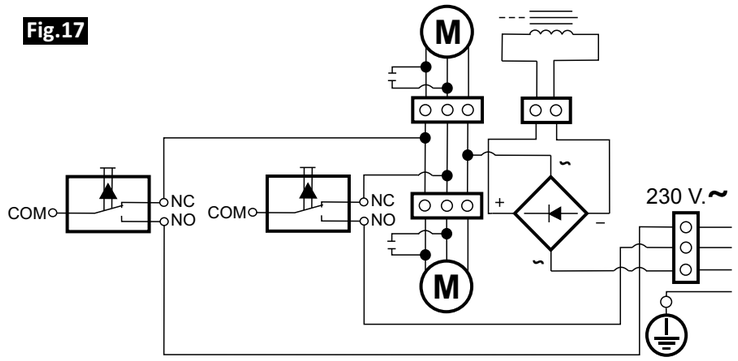

DICHIARAZIONE CE DI CONFORMITÀ E D'INCORPORAZIONE
CE DECLARATION OF CONFORMITY AND INCORPORATION
DECLARATION DE CONFORMITE CE ET D'INCORPORATION
DECLARACION CE DE CONFORMIDAD Y DE INCORPORACIÓN

Dichiara che il prodotto :
Declares that the product :
Déclare que le produit
Declara que el producto :

AxiD 200-60

è stato fabbricato in conformità alle seguenti direttive comunitarie:
Direttiva 2006/42/CE Direttiva Macchine
Direttiva 2006/95/CE Direttiva Bassa Tensione
Direttiva 2004/108/CE Direttiva Compatibilità Elettromagnetica

Has been manufactured in accordance with the following EC directives:
Directive 2006/42/EC Machinery Directive
Directive 2006/95/EC Low Voltage Directive
Directive 2004/108/EC Electromagnetic Compatibility Directive

a été fabriqué en conformité aux directives suivantes:
Directive 2006/42/CE Directive Machine
Directive 2006/95/CE Directive Basse Tension
Directive 2004/108/CE Directive Compatibilité Electromagnétique

Está de acuerdo con la siguiente normativa:
Directiva 2006/42/CE relativa a las máquinas.
Directiva 2006/95/CE de baja tensión.
Directiva 2004/108/CE de compatibilidad Electromagnética.

Le seguenti norme di riferimento sono state applicate per valutare la conformità:

The following reference standards have been applied to assess the conformity:

Les suivantes normes de référence ont été utilisées pour évaluer la conformité:

Se aplicaron las siguientes normas de referencia para evaluar la conformidad con respecto a las citadas directivas:

UNE-EN 60335-1, UNE-EN 60335-2, UNE-EN 12445:2001 ap, 4.2.1. UNE-EN 12453:2001 ap. 5.2.1. EN 60204-1. UNE-EN 12445:2001 ap. 4.2.2. UNE-EN 12453:2001 ap. 5.2.2. EN 61000-6-1 . EN 610000-6-2 . EN 61000-6-3 . EN 61000-6-4 . EN 55014-1. EN 55014-2 . EN 50366:2003 +A1:2006

Dichiara inoltre che non è permesso mettere in funzione l'azionatore sino a che il macchinario nel quale sarà incorporato o del quale ne sarà un componente, non sia stato identificato e non si sia dichiarata la sua conformità secondo la Direttiva 2006/42/CE.

Declares that above motors, considered as components, comply with the Machinery Directive if the installation is correctly performed by the machine manufacturer. The engine should not be put into service until the machinery into which it was incorporated is declared to the Machinery Directive 2006/42/EC.

Déclare aussi que les moteurs ci-dessus, considérés comme des composants, sont conformes à la Directive Machine si l'installation est correctement exécutée par le constructeur de la machine. Le moteur ne doit pas être mis en service avant que la machine dans laquelle il a été incorporé soit déclarée à la Directive Machine 2006/42/CE.

Asimismo declara que no está permitido ponerlo en funcionamiento hasta que la máquina en la que deberá incorporarse o de la cual será un componente haya sido identificada y se haya declarado su conformidad con las condiciones de la Directiva 2006/42/CE

PERIODO DE GARANTIA
Se garantiza contra cualquier defecto de fabricación sus accionadores para puertas, equipos eléctricos y complementos por un periodo de 2 años a partir de la fecha de suministro.

OBLIGACIONES
Se obliga a la reparación de los equipos sujetos a garantía, previa revisión de éstos por nuestro departamento técnico.
Todos los equipos que debido a urgencia se entreguen antes de la decisión de que un equipo está en garantía, se considerarán de momento un pedido normal con cargo. Los equipos defectuosos cambiados bajo garantía quedarán propiedad de la empresa suministradora. La sustitución de dichos equipos será a cargo del instalador.

ANULACIÓN
La garantía no cubrirá a los equipos en los siguientes casos:
-La elección del equipo no ha sido correcta por las características de la puerta.
-Las instrucciones de montaje y conexión no han sido respetadas.
-El accionador o equipo no se ha hecho efectivo (no se ha pagado).

GARANTIE
L'Entreprise garantit tout défaut de fabrication de ses actionneurs pour portes, équipements électriques et compléments durant une période de 2 ans à partir de la date d'approvisionnement.

OBLIGATIONS
L'entreprise s'oblige à réparer les équipements sous garantie, après une révision de ceux-ci par le service technique. Tous les équipements fournis, pour cause d'urgence, avant de décider si un équipement est sous garantie, seront considérés en premier lieu comme commande normale avec débit. Les équipements défectueux changés sous garantie seront propriété.
Le remplacement de ces équipements sera à la charge de l'installateur.

ANNULATION
La garantie ne couvrira pas les équipements dans les cas suivants :
-Un choix incorrect de l'équipement pour les caractéristiques de la porte.
-Le non-respect des instructions de montage et de connexion.
-L'actionneur ou le matériel n'est pas effectif (il n'a pas été payé).

GUARANTEE
The Company guarantees all products against any production fault for a period of 2 years following the supply date.
LIABILITIES
The Company is obliged to undertake repairs of the equipments under guarantee, following revision by the technical department.
All the equipments that, due to emergency, are delivered before the decision they are actually under guarantee, will be considered as a standard order to be paid. Faulty equipment replaced under guarantee will remain of property of the Company. The replacement of such equipments will be on the installer's account and charge.

CANCELLATION
The equipment will not be under guarantee in the following cases:
-incorrect choice of the equipment given the door's characteristics
-the mounting and connecting instructions have not been followed
-payment has not been settled

PERIODO DI GARANZIA
La Ditta garantisce il prodotto contro qualsiasi difetto di fabbricazione per un periodo di 2 anni a partire dalla data di acquisto.

OBBLIGHI
La Ditta si impegna a riparare gli apparecchi soggetti a garanzia, previa revisione da parte del dipartimento tecnico.
Tutti gli impianti che, a causa di un'urgenza, siano consegnati prima della decisione riguardo a se un impianto è in garanzia, si considereranno per il momento come ordine normale con addebito. Gli impianti difettosi cambiati in
conformità alla garanzia rimarranno di proprietà della Ditta. La sostituzione di detti impianti sarà a carico dell'installatore.
ANNULLAMENTO
La garanzia non copre gli impianti nei seguenti casi:
- la scelta dell'impianto non è stata corretta date le caratteristiche della porta
- le istruzioni di montaggio e collegamento non sono state rispetatte
- non è stato effettuato il pagamento dell'impianto

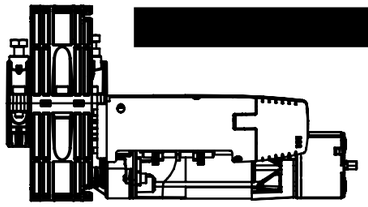

Motoréducteurs centraux pour rideaux roulants
Motorrductor central para puertas enrollables
Motoriduttori centrali per serrande
Central gearmotor for rolling shutters

INSTRUCTIONS POUR L'INSTALLATEUR
Obligations générales pour la sécurité
ATTENTION
1 Pour la sécurité des personnes il est extrêmement important de suivre ces instructions.
Une mauvaise installation ou mauvaise utilisation du produit peut provoquer des lésions graves.
2 Lisez attentivement les instructions avant d'installer le produit
3 Garder les instructions pour une utilisation future
4 Ce produit a été conçu exclusivement pour l'usage indiqué aux présentes manuel. Toute autre utilisation peut affecter le fonctionnement du produit ou être une source de danger.
5 Ne pas installer l'appareil dans une atmosphère explosive: la présence de gaz ou de fumées inflammables constitue un danger sérieux.
6 Les pièces mécaniques doivent être conformes à la norme EN 12604 et EN 12605.
7 Le fabricant décline toute responsabilité quant à l'inobservation de la bonne technique dans la construction des fermetures qui doivent être automatisés, ainsi que des déformations qui pourraient se produire lors de l'utilisation
8 Le fabricant décline toute responsabilité dérivée par l'utilisation inappropriée du produit.
9 Pour chaque installation, nous vous recommandons d'utiliser au moins un signal lumineux clignotant ou fixer
également un panneau d'attention à la structure, en plus des dispositifs mentionnés au paragraphe 21
10 Nous n'acceptons aucune responsabilité pour la sécurité de l'opérateur et les dysfonctionnements si vous
utilisez des composants qui ne sont pas d'usine d'origine
11 Pour l'entretien, utiliser strictement des pièces détachées d'origine
12 Ne pas faire aucun changement dans les composantes qui font partie du moteur
13 L'installateur doit fournir toutes les informations relatives au fonctionnement du système en cas d'urgence
et de fournir à l'utilisateur le "Manuel d'utilisation" qui est attachée au produit.
14 Les matériaux d'emballage (plastique, polystyrène, etc.) ne doivent pas être à la portée des enfants car ils
représentent des sources potentielles de danger
15 Ne laissez pas les enfants ou les personnes à proximité de l'installation pendant son fonctionnement
16 Conserver hors de portée des enfants tout émetteur à distance pour empêcher que l'opérateur soit actionné accidentellement.
17 Couper l'alimentation avant d'effectuer l'installation
18 Monter sur le réseau d'alimentation de l'automatisation un interrupteur ou un magnétothermique unipolaire ayant une distance d'ouverture des contacts supérieure ou égale a 3 mm. On conseille d'utiliser
un magnétothermique de 6A avec interrupteur unipolaire
19 Vérifier s'il y a, en amont du réseau d'alimentation, un interrupteur différentiel ayant un seuil d'intervention de 0,03A.
20 Vérifiez que la mise à terre est effectuée correctement.
21 Les dispositifs de sécurité tels que cellules photoélectriques, barres de sécurité ou clignotant (EN 12978)
permettent de protéger les zones de dangers possibles de l'écrasement, l'acheminement, et de cisaillement.

AVVERTENZE PER L'INSTALLATORE
Obblighi generali per la sicurezza
ATTENZIONE
1 Per la sicurezza delle persone è estremamente importante seguire le presenti istruzioni.
Un'installazione scorretta o un uso inadeguato del prodotto potrebbe causare gravi danni alle persone.
2 Leggere attentamente le istruzioni prima di installare il prodotto
3 Custodire le istruzioni per un futuro utilizzo
4 Questo prodotto è stato disegnato esclusivamente per l'utilizzo indicato nel presente manuale. Qualsiasi uso
diverso potrebbe pregiudicare il funzionamento del prodotto o essere fonte di pericolo.
5 Non installare l'apparecchio in atmosfera esplosiva: la presenza di gas o fumi infiammabili costituisce grave pericolo per la sicurezza.
6 Gli elementi costruttivi meccanici devono essere in accordo con le norme EN 12604 e EN 12605.
7 Il fabbricante non è responsabile dell'inosservanza delle buone norme di fabbricazione delle chiusure che si devono automatizzare, così come delle deformazioni che potrebbero intervenire durante l'utilizzo
8 Il fabbricante declina ogni responsabiltà derivata dall'uso inadeguato del prodotto.
9 Per ogni impianto si consiglia l'uso di almeno un segnale luminoso o di un cartello indicatore fissato sulla struttura in modo permanente, oltre ai dispositivi indicati al punto 21
10 Si declina ogni responsabilità relativa alla sicurezza e al mal funzionamento dell'automatismo se si utilizzano componenti che non siano originali di fabbrica
11 Per la manutenzione utilizzare esclusivamente ricambi originali
12 Non effettuare nessuna modifica nei componenti che fanno parte dell'automatismo
13 L'installatore deve provvedere tutte le informazioni relative al funzionamento del sistema in caso di emergenza e consegnare all'utente il “Manuale di utilizzo” che si allega al prodotto.
14 I materiali dell'imballaggio (plastica, polistirolo ecc.) non devono essere alla portata dei bambini in quanto costituiscono fonti potenziali di pericolo
15 Non permettere che i bambini o persone sostino nei pressi dell'installazione durante il suo funzionamento
16 Mantenere lontano dalla portata dei bambini i radiocomandi o qualsiasi emissore a impulso per evitare che l'automatismo possa essere azionato involontariamente.
17 Togliere l'alimentazione elettrica prima di effettuare qualsiasi intervento sull'installazione
18 Collocare nella rete di alimentazione dell'automatismo un interruttore onnipolare con distanza di apertura dei contatti uguale o superiore ai 3 mm. Si consiglia l'utilizzo di un magnetotermico da 6A con interruttore onnipolare.
19 Verificare che a monte della rete di alimentazione vi sia un interruttore differenziale con soglia da 0.03
20 Verificare che l'impianto di terra sia realizzato correttamente.
21 I dispositivi di sicurezza quali fotocellule, lampeggianti o coste di sicurezza (norma EN 12978) permettono di proteggere possibili aree da pericoli di schiacciamento, convogliamento, cesoiamento.

ADVERTENCIAS PARA EL INSTALADOR:
Obligaciones Generales En Materia De Seguridad
ATENCIÓN
1 Es sumamente importante para la seguridad de las personas, seguir atentamente las presentes instrucciones.
Una instalación incorrecta o un uso inadecuado del producto puede causar graves daños a las personas.
2 Lea detenidamente las instrucciones antes de instalar el producto.
3 Guarde las instrucciones para futuras consultas.
4 Este producto ha sido diseñado exclusivamente para la utilización indicada en el presente manual. Cualquier
uso distinto al previsto, podría perjudicar el funcionamiento del producto y/o representar una fuente de peligro.
5 No instalen el aparato en atmósfera explosiva: la presencia de gas o humos inflamables constituye un grave peligro para la seguridad.
6 Los elementos constructivos mecánicos deben estar de acuerdo con lo establecido en las Normas EN 12604 y EN 12605.
7 La empresa fabricante, no es responsable del incumplimiento de las buenas prácticas en la fabricación de los cierres que se han de motorizar, así como de las deformaciones que pudieran intervenir en la utilización.
8 La empresa fabricante ,declina cualquier responsabilidad derivada de un uso inadecuado del producto.
9 Para cada equipo ,se aconseja usar por lo menos, una señalización luminosa, así como un cartel de señalización firmemente fijado a la estructura del bastidor, además de los dispositivos indicados en el punto “21”.
10 Se declina toda responsabilidad relativa a la seguridad y al mal funcionamiento de la automatización si se utilizan componentes de la instalación que no sean de producción propia.
11 Para el mantenimiento utilice exclusivamente piezas originales.
12 No efectúe ninguna modificación en los componentes que forman parte del sistema de automatización.
13 El instalador debe proporcionar todas las informaciones relativas al funcionamiento del sistema en caso de emergencia y entregar al usuario del equipo el “Manual de uso” que se adjunta al producto.
14 Los materiales del embalaje (plástico, poliestireno, etc) no deben dejarse al alcance de los niños, ya que constituyen fuentes potenciales de peligro.
15 No permitan que niños y personas se detengan cerca de la instalación automatizada durante su funcionamiento.
16 Mantengan lejos del alcance los niños, los telemandos o cualquier otro emisor de impulso, para evitar que la automatización pueda ser accionada involuntariamente.
17 Quiten la alimentación eléctrica antes de efectuar cualquier intervención en la instalación.
18 Coloquen en la red de alimentación de la automatización un interruptor omnipolar con distancia de apertura de los contactos igual o superior a 3mm. Se aconseja usar un magnetotérmico de 6A con interrupción omnipolar.
19 Compruebe que se disponga al principio de la instalación de un interruptor diferencial con umbral de 0,03
20 Verifique que la instalación esté correctamente conectada a tierras.
21 Los dispositivos de seguridad (norma EN 12978) permiten proteger posibles áreas de peligro de Riesgos mecánicos de movimiento, como por ejemplo aplastamiento, arrastre, corte.

INSTRUCTIONS FOR THE INSTALLER
General safety warnings
ATTENTION
1 For the safety of the people it is extremely important to follow these instructions.
Improper installation or misuse of the product may cause serious injury.
2 Read the instructions carefully before installing the product
3 Store instructions for future use
4 This product has been designed exclusively for the use indicated herein. Any other use may affect the operation of the product or be a source of danger.
5 Do not install the equipment in explosive atmosphere: the presence of flammable gases or fumes is a serious safety hazard.
6 The mechanical parts must be in accordance with EN 12604 and EN 12605.
7 The manufacturer is not responsible for the proper manufacturing of doors that must be automated, as well as deformations that might occur while using
8 The manufacturer disclaims any responsibility derived from the inappropriate use of the product.
9 For each installation, we recommend using at least one flashing light signal or a signpost on the structure permanently fixed, in addition to the devices referred to in paragraph 21
10 We accept no responsibility for the safety of operator and the malfunctioning if you use components that are not original from factory
11 For maintenance, strictly use original parts
12 Do not make any changes in the components that are part of the automatism
13 The installer must provide all information relating to the operation of the system in case of emergency and provide the user the "User Manual" which is attached to the product.
14 Packing materials (plastic, polystyrene, etc..) should not be within the reach of children as they are potential sources of danger
15 Do not allow children or persons standing in the vicinity of the installation during its operation
16 Keep out of reach of children any remote controls or pulse transmitters to prevent the automatism from being operated accidentally.
17 Remove the power supply before performing any installation
18 Have the automated system's mains power supply fitted with a switch or Omni polar thermal-magnetic circuit breaker with a contact separation of at least 3 mm. We recommend the use of a 6A with pole switch.
19 Make sure that up line from the mains power supply there is a residual current circuit breaker that trips at 0.03A.
20 Make sure that the earth system has been installed correctly.
21 The safety devices such as photocells, safety edges or flashing lights (EN 12978) allow you to protect areas from possible dangers of crushing, dragging, and shearing.

INSTRUCTIONS DU MONTAGE

Faire deux trous dans le tube de support comme le montre la figure 4, un 10 mm pour l'insertion de la vis antirotation et l'autre de 12 mm pour le passage des câbles électriques, en plaçant le moteur, préalablement placés dans une position centrale avec la boîte du fin de course placée dans une position confortable pour faire et calibrer la manœuvre. Si l'actionneur est équipé d'un electrofrein, effectuer un trou de 10 mm supplémentaires pour permettre le passage du câble de déclenchement manuel.

Séparer en deux en enlevant la poulie avec une vis de 6 mm clé hexagonale M8x25. Retirer le roulement à aiguilles et à éviter courbure dans la direction opposée au diamètre du tube et le placer dans un endroit propre. Séparer le corps du moteur en enlevant les 4 vis à l'aide de la clé hexagonale de 6 mm.(figure 5).

Recouplage le corps du moteur au tuyau en vissant les 4 vis de la porte. Si le tube est de 60 mm en utilisant un manchon supplémentaire de 48 ou 42 mm (figure 6). Serrez la vis M10x40 (figure 8 A) car il peut être introduit dans le trou de 10 mm précédemment faite.

Insérer le roulement à aiguilles dans l'espace prévu. Remettez la poulie des deux pièces d'accouplement et serrer les vis. Serrez la vis M10x40 (figure 8 B), bimoteur (figure 10 B) jusqu'à faire pression sur le tuyau et serrer l'écrou pour le verrouiller

L'actionneur doit être complètement fixé et la poulie doit être capable de tourner librement, donc les modèles avec frein vous aurez besoin pour débloquer auparavant. Faire un trou de 12 mm sur le dernier élément de l'amortisseur, en correspondance avec le trou et écrou M10 poulie (figure 11). Si la porte est composée d'éléments ondulés ou irrégulier, il est nécessaire de coupler l'actionneur poulie avec un morceau de métal plat de longueur d'environ 1 mètre). Insérez le fil dans le tuyau par le trou de la porte 12 mm préalablement effectuées et réaliser la connexion électrique (figure 14). Si le cylindre de frein électrique a introduit un trou de 12 mm dans le câble de déclenchement manuel, évitant le câble plis prononcés.

RACCORDEMENTS ELECTRIQUES (FIGURE 14)

Il est très important de respecter le commun du moteur (N) et connecter le fil de terre. Le modèle est livré avec connexion electrofrein déjà effectué. Si l'actionneur n'a pas de freins électriques, ponter le contacts de (A, B, figure 11). Avec electrofrein, supprimer les contacts sur le même pont et raccorder les fils de la bobine de l'electrofrein.

NORMES DE SECURITE

Les câbles d'alimentation doivent être reliés en amont à un dispositif différentiel.

VERIFICATION DE LA DIRECTION DE FONCTIONNEMENT (figure 16)

Tourner manuellement la molette de fin de course (C) jusqu'à le click du micro-interrupteur (descente complète) (fig. 16). Tourner l'autre molette vers le micro-interrupteur II (régulation montée). Alimenter le moteur pour vérifier si la porte s'arrête au point souhaité. Sinon, débrancher l'alimentation et échanger la position des câbles de phase ou des deux câbles branchés au moteur. Continuer l'opération en respectant la position du câble commun du moteur (N).

REGLAGE DU FIN DE COURSE EN OUVERTURE (Fig. 16)

Fixez la porte à la poulie de la poulie d'affiches anneau, en forme d'éventail rondelle et vis à tête fraisée M10x25 fourni avec le moteur. Si la poulie et l'actionneur de porte poulies ne sont pas égaux, appliquer l'adaptateur 220 mm.

Faites tourner manuellement le registre de la montée (B) pour ajuster la position de la porte ouverte (figure 16B). Ve et le réajuster si nécessaire.

REMPLACEMENT DU CABLE ELECTRIQUE

Pour remplacer le câble d'alimentation suivre les instructions:

1 Desactivez le raccordement électrique

2 Retirez le couvercle du fin de course en dévissant les deux vis

3 Dévissez les 3 vis de la platine éléctronique où les câbles sont connectés et le fil de terre relié au contact du moteur.

Desserrez tous les points de fixation du câble dans son chemin vers le cadre. Départir de la connexion par câble à l'appareil de contrôle. Effectuer le remplacement du câble avec un autre câble en conformité avec (4x1 HO5 VVF) ou dans le cas des bi-moteurs (4x1.5 HO5 VVF). Réaliser le branchement du nouveau câble en exécutant en sens contraire toutes les opérations décrites précédemment. Avec la commande électrique vérifier que la manœuvre s'effectue en respectant le sens de rotation. Dans le cas contraire, intervertir les câbles Noir et Marron (voir les instructions de montage pour respecter la position du commun du moteur) (figure 14).

INSTRUCCIONES DE MONTAJE

Haremos 2 agujeros en el tubo del eje central según la (Fig. 4), uno de Ø 10 mm. para que el accionador no gire, y otro de Ø 12 mm. para el cable eléctrico, situando el accionador, prioritariamente centrado, teniendo presente que una vez instalado podamos acceder a conectar la maniobra y graduar los topes de final de carrera. Si el accionador lleva freno, haremos otro agujero en el tubo de Ø 12 mm. para pasar el cable de desbloqueo manual.Separar la polea sacando los 2 tornillos de M8x25 mediante una llave allen de 6 mm. Sacar el rodamiento de rodillos, evitar doblarlo en sentido contrario al diametro del tubo y colocarlo en un lugar limpio. Separar el soporte brida, sacando los 4 tornillos mediante la llave allen de 6 mm.Fig. (5). Atornillar el cuerpo del motor sobre el tubo de la puerta y colocar nuevamente el soporte brida roscando los 4 tornillos. Si el tubo no es de Ø 60 mm. emplear el suplemento de adaptación de Ø 48 ó Ø 42 mm Fig. (6). Atornillar completamente el tornillo exagonal M10x40 [Fig. 8 (A)] para que se introduzca en el agujero de Ø 10 mm. efectuado anteriormente. Insertar el rodamiento de rodillos en su alojamiento.

Aplicar la polea acoplando de nuevo las dos piezas y roscando bien los tornillos. Atornillar el tornillo M10x40 [Fig. 8 (B), Bimotor Fig. 10 (B)] hasta que haga presión en el tubo y apretar la tuerca para bloquearlo.

El accionador deberá quedar bien fijado, alineado y la polea deberá girar libremente, para ello en los modelos con freno deberá desbloquear previamente. Efectuar un agujero de Ø 10 mm. sobre la última lama de la puerta, en correspondencia con el agujero y la tuerca M10 de la polea [Fig. 11]. (si la puerta es ondulada o tiene composición con elementos irregulares, se necesita acoplar a la polea del accionador una pieza metálica plana de aproximadamente 1 metro). Introduciremos el cable eléctrico suministrado, por el interior del tubo de la puerta a traves del agujero de Ø 12 mm. practicado anteriormente y efectuaremos las conexiones eléctricas (Fig. 14). Si el acccionador lleva electrofreno, introduciremos el cable por el interior del tubo de la puerta a traves del agujero de Ø 12 mm. practicado anteriormente, y montaremos el desbloqueo manual, Dejar el cable sin curvas pronunciadas.

CONEXIONES (Fig. 14)

Es muy importante respetar el común del motor (N) y conectar el cable de tierras. El modelo con electrofreno ya biene conexionado. Siempre que el accionador no lleve electrofreno puentear los bornes [A,B Fig. (14)]. Con electrofreno, quitar el puente y enbornar la bobina del electrofreno .

NORMA DE SEGURIDAD:

Los cables de alimentación deben proceder de un interruptor diferencial.

COMPROBACIÓN DEL SENTIDO DE MANIOBRA (Fig. 16)

Posicionar el tope móbil de bajada (C) justo para que dispare el microrruptor [Fig. 16]. Dar tensión, y si para en bajada es correcto, en caso contrario, desconectar la alimentación y proceder a intercambiar la posición de los cablesde fase ,o los dos cables dirigidos hacia el motor desde centralita electronica o accionamiento manual mediante pulsadores o selector de llave . Seguir respetando el común del motor (N).

REGULACIÓN DE FINAL DE CARRERA DE SUBIDA (Fig. 16)

Fijar la puerta a la polea mediante el anillo de fijación polea, la arandela de abanico y el tornillo avellanado de M10x25 suministrados (Fig. 12).Si las poleas de la puerta y la polea del accionador no son iguales, aplicar el suplemento de adaptación de 220 mm. Mover manualmente el tope móvil de subida (fig.16 B) hasta regular la posición de puerta abierta . Comprobar el recorrido (y reajustar si es necesario).

SUBSTITUCIÓN DEL CABLE ELÉCTRICO

Para la substitución del cable eléctrico seguir estas normas:

Desatornillar los 3 tornillos de conexión de la placa de micros donde están conectados los cables y el cable de de tierras conectado al terminal del motor. Aflojar todos los puntos de fijación del cable en su recorrido hasta el cuadro. Sacar la conexión del cable al dispositivo de mando. Efectuar la substitución del cable con otro en norma (4x1 Ho5VVF) o en caso de modelos bimotor (4x1.5 HO5 VVF) Efectuar la conexión del nuevo cable ejecutando en sentido contrario todas las operaciones más arriba descritas.

Con el mando eléctrico controlar que el motorreductor efectúe correctamente el movimiento respetando el sentido de giro. En caso contrario invertir entre el cable negro y marrón

(observar los esquemas citados anteriormente sobre las instrucciones de montaje con particular natención al respecto de la posición del común del motor (N) (fig.14).

ISTRUZIONI DI MONTAGGIO

Eseguire 2 fori nel tubo portante secondo la figura 4, uno di 10 mm per l'inserimento della vite antirotazione e l'altro di 12 mm per il passaggio del cavo elettrico, posizionando il motoriduttore, previamente disposto in posizione centrale con la scatola del gruppo fine corsa posta in posizione comoda per effettuare e calibrare la manovra. Se l'attuatore è dotato di elettrofreno, eseguire un ulteriore foro da 10 mm per permettere il passaggio del cavo sblocco manuale.Separare in 2 la puleggia svitando con chiave esagonale da 6 mm le viti M8x25. Togliere il cuscinetto a rullini evitando di piegarlo nel senso contrario al diametro del tubo e posarlo in un luogo pulito. Separare il corpo motore estraendo le 4 viti mediante la chiave esagonale da 6 mm.(figura 5). Riaccoppiare il corpo motore sul tubo della porta avvitando le 4 viti. Se il tubo non è da 60 mm utilizzare il manicotto supplementare da 48 o 42 mm (figura 6). Avvitare completamente la vite M10X40 (figura 8 A) perchè si possa introdurre nel foro da 10 mm effettuato precedentemente. Inserire il cuscinetto a rullini nell'apposito spazio. Inserire la puleggia accoppiando nuovamente le due parti e avvitando bene le viti. Avvitare la vite M10x40 (figura 8 B), bimotore (figura 10 B) fino a che faccia pressione sul tubo e stringere il dado per bloccarlo.L'attuatore deve risultare perfettamente fissato e la puleggia deve poter ruotare liberamente, per questo nei modelli con freno si dovrà sbloccare previamente. Effettuare un foro da 12 mm sull'ultimo elemento della serranda, in corrispondenza con il foro e il dado M10 della puleggia (figura 11). Se la porta è composta da elementi ondulati o irregolari, è necessario accoppiare la puleggia dell'attuatore con un pezzo metallico piatto della lunghezza di circa 1 metro). Inserire il cavo elettrico all'interno del tubo della porta attraverso il foro da 12 mm previamente effettuato e procedere al collegamento elettrico (figura 14). Se l'attuatore è dotato di elettrofreno introdurre nel foro da 12 mm il cavo di sblocco manuale, evitando di creare pieghe pronunciate al cavo.

COLLEGAMENTI ELETTRICI (FIGURA 14)

È molto importante rispettare il collegamento del comune del motore (N) e collegare il cavo di terra. Il modello con elettrofreno viene fornito con collegamento effettuato. Se l'attuatore non dispone di elettrofreno, ponticellare i contatti (A, B figura 14). Con elettrofreno, eliminare il ponte e sugli stessi contatti collegare i cavi della bobina dell'elettrofreno. NORMA DI SICUREZZA:I cavi di alimentazione devono essere collegati a monte ad un dispositivo differenziale.

TEST DEL SENSO DI MARCIA (figura 16)

Posizionare il registro di discesa (C) fino a che non si senta lo scatto di apertura dei contatti del micro (figura 16). Dare tensione e se il motore non attua, il collegamento è corretto. In caso contrario scollegare l'alimentazione e procedere allo scambio della posizione dei cavi di fase, o dei due cavi del motore diretti all'unità di controllo, oppure azionare

manualmente mediante il pulsante o selettore a chiave. Proseguire rispettando il comune del motore (N).

REGOLAZIONE DEL FINE CORSA DI SALITA (figura 16)

Fissare la porta alla puleggia con l'anello di affissione puleggia, la rondella a ventaglio e la vite a testa svasata M10x25 fornite con il motore. Se la puleggia della porta e la puleggia dell'azionatore non sono uguali, applicare l'adattatore da 220 mm. Ruotare manualmente il registro della salita (B) fino a regolare la posizione di porta aperta (figura 16 b). Comprovare il percorso e regolare nuovamente se necessario.

SOSTITUZIONE DEL CAVO ELETTRICO

Per la sostituzione del cavo elettrico operare nel seguente modo:

1 Disattivare il collegamento elettrico

2 Togliere il coperchio del fine corsa svitando le 2 viti di fermo

3 Svitare le 3 viti del morsetto del circuito stampato dove sono collegati i cavi e il cavo di terra collegato al contatto del motore. Allentare tutti i punti di fissaggio del cavo nel suo percorso fino al quadro. Dismettere il collegamento del cavo al dispositivo di comando. Eseguire la sostituzione del cavo con altro cavo a norma (4x1 HO5 VVF) o nel caso di bimotore (4x1.5 HO5 VVF). Effettuare il collegamento del nuovo cavo eseguendo in senso contrario tutte le operazioni sopra descritte.Con comando elettrico controllare che il motoriduttore effettui correttamente il movimento rispettando il censo di marcia. In caso contrario invertire tra loro i cavi nero e marrone (far riferimento agli schemi riportati nelle istruzioni di montaggio prestando particolare attenzione al rispetto della posizione del comune del motore (N) (figura 14).

MOUNTING OPERATIONS

Drill in the shutter's central shaft (Fig. 4) one hole Ø 10 mm. in order the operator doesn't turn, and another Ø 12 mm. for the electric wire. If possible, place the operator in the centre of the shutter's shaft in an easy position for opening the micro-switches lid to make the wire and the regulation of the limit switches. In case of electric brake, make another drill of Ø 10 mm. for the cable of the manual release. Open the pulley unscrewing the M8x25 screws remove the plastic roller band without folding it and keep it in a clean place. Separate the gear-motor's body removing the 4 screws with the 6mm. (fig. 5). hexagonal wrench.Couple the two parts of the gear-motor around the door's shaft and joint them screwing the 4 screws on the gear-motor's support (fig. 6)

Tighten the M10x40 screw (Fig. 8 A) entering it into the Ø 10 mm. hole of the shutter's shaft.

Put again the plastic roller band in its place.Apply again the pulley by coupling the two parts and tighten the screws.Screw also the M10x40 (Fig. 8 B), bi-motor (fig. 10 B). Pressing on the shaft till the gear-motor is blocked and tighten the nut.The operator should be fixed, lined and the pulley must turn freely.

Make a hole Ø 12 mm. in the last canvas of the shutter at the same location of the hole and nut M10 of the pulley (Fig. 11). If the shutter is waved or not regular, it is necessary to couple a flat metal piece of 1 meter to the pulley.Travel the electric cable trough the shaft's hole de Ø 12 mm. (Fig. 14), avoiding any contact with the rotating parts and

make the wires. In case of motor with electric brake travel also the brake cable through the hole of Ø 12 mm. drilled in the shaft, and mount the manual release.

For a proper release the flexible cable of the brake should not do any exaggerated curve.

ELECTRIC WIRE (Fig. 14)

It is very important to respect the connection of the common of the motor (N) and the earth connection. The model with electro brake comes already wired. If the automatism is not provided with electro brake, bridge the contacts (A, B fig 14). With electro brake, remove the bridge and on the same terminals connect the reel.

SECURITY STANDARD:

The connection wires should come from a differential switch.

CHECKING THE OPERATION DIRECTION (Fig. 16)

Place the closing stop collar (C) until the click of the opening micro-switch is heard (fig. 16) Give power, if the motor stops at closing it's correct. If not, cut the power and change the position of the phase wires, or the two wires that go to the control unit, or activate it manually by means of the push button or the key switch. Continue respecting the common jumper of the motor (N).

REGULATION OF THE OPENING LIMIT-SWITCH (Fig. 16)

Fix the door to the pulley with the supplied pulley fixing ring, fan-type lock washer and M10x25 countersunk bolt. If the pulley of the door and the pulley of the motor are not the same size, apply the 220 mm adaptor. Move manually the opening stop collar (B) up to the regulation of the opening of the door. [Fig.12). Check the travel and adjust it if necessary.

REPLACEMENT OF THE ELECTRIC WIRE

For a correct replacement of the electric wire respect the following indications:

Cut out the electric connection

Take out the lid that covers the micro switch removing the 2 screws.

Unscrew the 3 wires and the ground.

Remove the stuffing box and take out the cable (if does not slide cut it).

Loosen all the wire fixings to the electronic board.

Unwire the cable from the board.

Substitute the wire for another cable with standard (4x1HO5 VVF) in case of bi-motor (4x1.5 HO5 VVF).

Wire the new cable doing the same operations in the inverse sense.

Switch on the motor and check its correct direction. If not, change the black wire and the brown one.

Make reference to the connection board indicated in the assembling instructions paying attention to the position of the common motor (N).

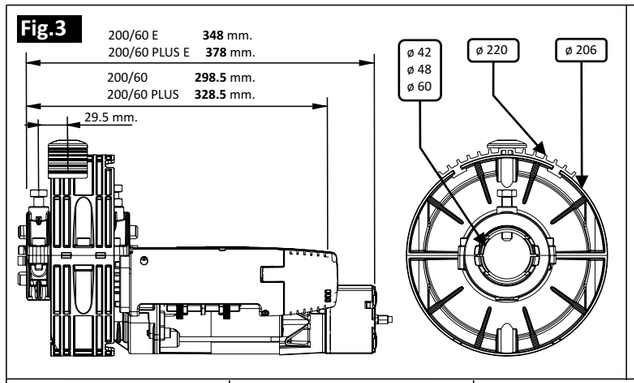

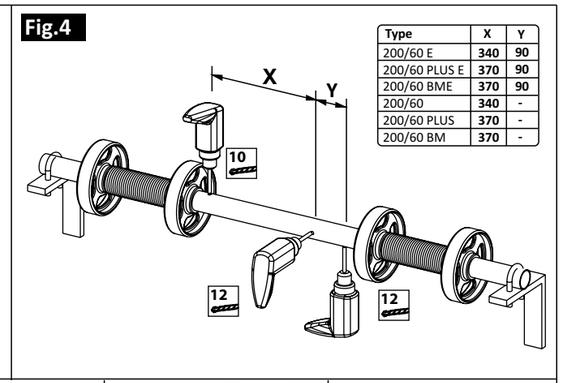
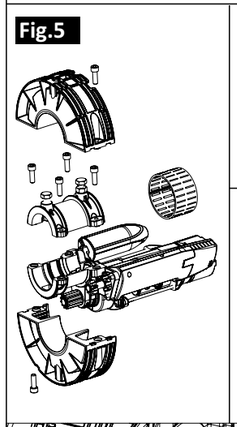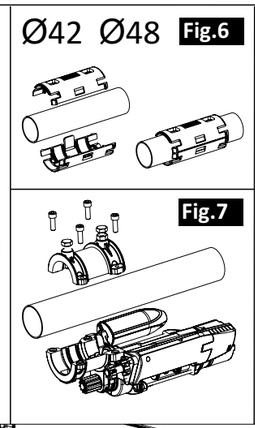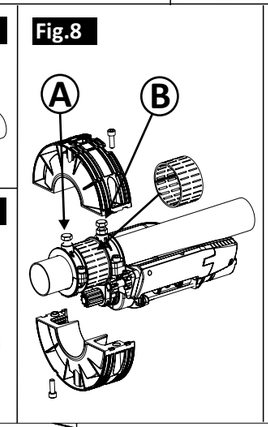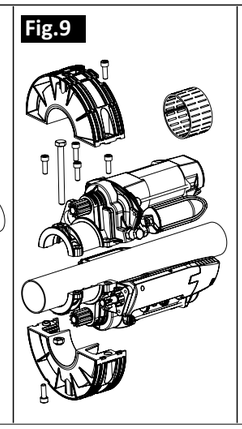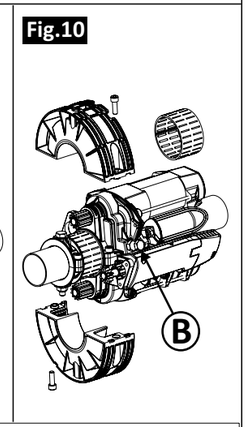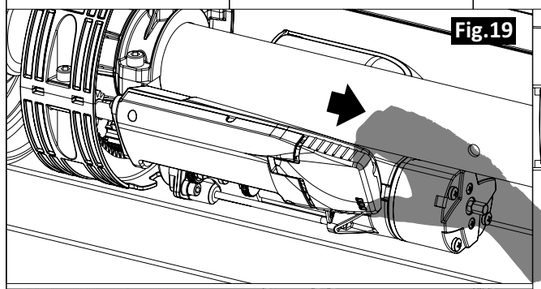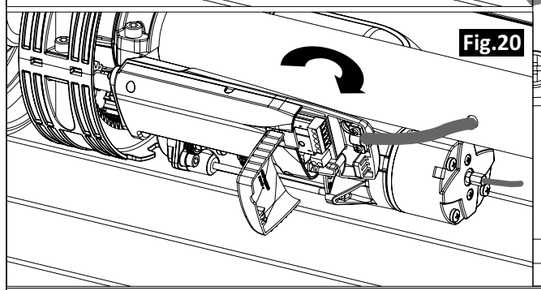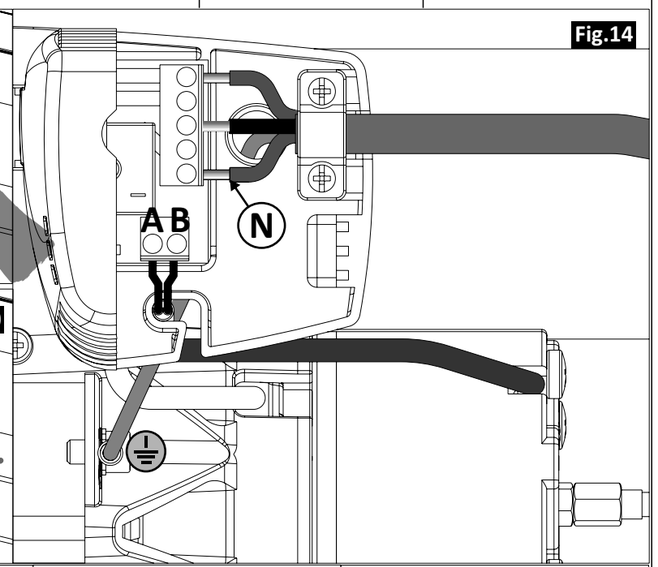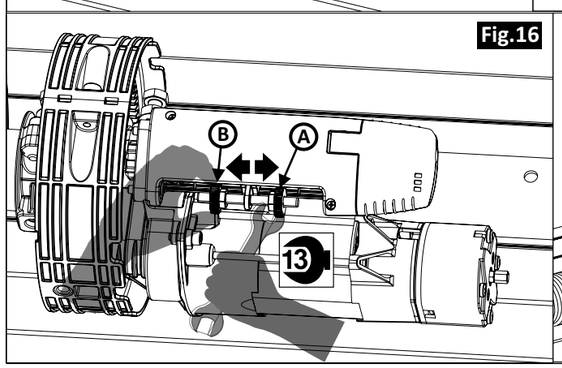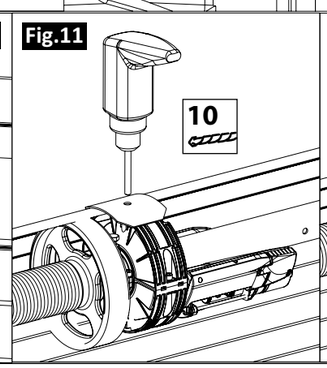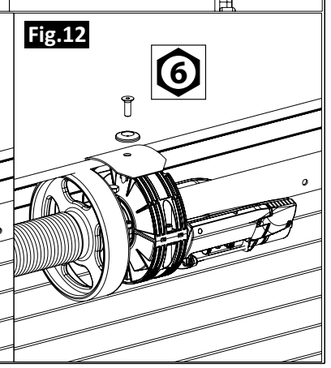
Type	X	Y
200/60 E	340	90
200/60 PLUS E	370	90
200/60 BME	370	90
200/60	340	-
200/60 PLUS	370	-
200/60 BM	370	-